巧裁缝·男装篇

巧裁缝

·男装篇

李春芳
肖英第 编著
肖云逸

中国纺织出版社

前　言

自己动手制作服装，把自己和家人打扮得极有个性，这恐怕是女士们都曾有过的想法。的确，现代服装流行变化很快，想选到既吻合流行时尚，又具有个性特点的新式样，往往是要花费很多的精力，而且常常是失望而归。如果能自己动手制作服装，不但可以依据自己的喜好随意而做，更能把自己的体态特点、个性特征突出和强调出来，效果就会更理想。

"巧裁缝"系列丛书可帮您解决不会设计和缝制的难题。本丛书分为《童装篇》、《女装篇》、《男装篇》三册，每一册中的服装式样都是作者精心设计和选择的。本丛书从选料、制板、缝制技巧及缝制程序等方面，比较细致和全面地教给您一些最基础的知识，只要您能认真阅读，勤于操作，相信您便可以成为一个比较不错的缝纫能手。如果您能在此基础上去改变一些衣服的局部式样，便可试着设计出新款服装。

本册《男装篇》共有适合不同年龄的男士四季穿着的服装式样43款。本书侧重传统缝制工艺的讲座，利用很多篇幅教您西装、马甲、裤子的缝制技巧，只要您掌握了这些款式的缝制技巧，制作其他新式样的服装就不成问题了。

作　者

1999年3月

目　录

第一章　男装设计与制制的基本知识

一、成都体型与量体　2
二、量体的方法　2
三、制图符号　5
四、男装成衣参考尺寸　5
五、手缝工艺简例　7

第二章　男装款式选择设计与制制技巧

一、单排两粒扣西装　10
二、双排扣休闲西装　39
三、格子布西服外套　40
四、平驳领休闲外套　43
五、无领外套　44
六、有纹饰装饰的男西装　45
七、时尚翻领外套　46
八、无领夹外套　47
九、有花领的灯芯绒外套　49
十、马甲、背心套装　51
十一、有图案的针织斜马甲　58
十二、彩色条纹领马甲　59
十三、舒适的马甲、背心装　60
十四、双排扣马甲套装　62
十五、成型不外的双排扣马甲　64
十六、盒加翻领短袖衫裤　65
十七、立领短袖衫裤　81
十八、宽松的背带裤　83
十九、拉链连衣裤　84
二十、有图案的圆摆衬衫　85
二十一、极具个性的衬裤　88
二十二、有开衩的短袖衬裤　90
二十三、有装饰装饰的衬衫裤套装　91
二十四、加有花纹饰的短袖衬衫裤　92
二十五、立领衬衫及无领外套　94
二十六、套头式T恤衫　96
二十七、翻领短袖T恤衫　97
二十八、圆摆衬衫　98
二十九、无领短袖T恤衫　99
三十、针织印花斜短袖T恤衫　100
三十一、领口有装饰带的短袖衫　101
三十二、立领衫克　103
三十三、短款衬衣　104
三十四、加减衣装饰的新款　107
三十五、斜肩袋衫克　108
三十六、连帽式短外套　111
三十七、加厚棉的长款毛衣外套　112
三十八、斜肩袋的中长外套　113
三十九、半长风衣　114
四十、翻领短风衣　116
四十一、夜色风衣外套　117
四十二、连帽格子风衣　118
四十三、加风领的风衣　120

第一章

男装设计与缝制的基本知识

docin 豆丁
www.docin.com

一、观察体型与量体

由于环境、年龄、职业、遗传等因素的影响，人的体型差别很大。男子当体型也不例外，测量服装尺寸时，认真观察体型，记住个性特征，是我们制作合体、舒适服装十分重要的前提。初学服装设计与裁制的读者应从以下几个部位观察：

上身：

挺胸体型——背部平挺，胸宽，背略窄。

溜肩身体型——身体上部溜倾，背圆而宽，胸较平。

厚身型——胸背皆比较厚，胸部高，背部与肩都比较窄。

扁平型——胸背皆比较薄，胸部较平，肩背部较宽。

驼背型——背脊骨弯曲，背中心有往向前的凹陷。

颈部：

脖子短——一般为肥胖体型和驼背者。

脖子长——一般为瘦体型和平背者。

腹部：

腆腹挺身——一般为臀部较平，上体后倾。

腆腹弧身——一般为臀部凸出，上体微向。

肩部：

耸肩——肩部突向高处。

垂肩——与耸肩相反，肩膀缓慢下垂。

左右肩不同——左右肩膀高低不一致。

圆肩背——肩胛的外侧向前倾。

以上列举的几种男子体型中最常见的特征，量服装时，应认真测量各个部位，在裁剪中适当修改板型，并留有一定的余量，试穿服装时，就有修改的余地。

为便于大家掌握，我们将体型大致分为：标准型（普通型）、肥胖体型、瘦型体型（细长型）。在后面的成衣尺寸参考表中，有更详细的规格尺寸供大家参照使用。

二、量体的方法

1. 注意事项　衣服穿着是否舒服，关键在于各部位尺寸的测量是否准确。尺寸量得大或小都会影响成衣的效果。当然，衣服的长短、松紧与服装的流行时尚紧密相关，要依时尚的特性为前提而测量，方能做出漂亮的服装。

测量时应实穿一件衬衫与一条裤子外测量，这样测得的尺寸比较准确。如在身穿马甲外测量，胸围尺寸应根据马甲的厚薄酌情减量。

量体时还要认真观察被量者的体态特征，看他的体型是属于哪一类的，方能对量体尺寸的详细记录。

2. 量体的部位与方法

(1)衣长:测量衣长、肩宽、袖长可在上衣外面测量。

衣长的量法:是自肩颈缝做至上衣所需的长度(图 1)。也可测量总长(自第七颈椎骨量至地板上),总长的$\frac{1}{2}$尺寸即是上衣长。

上衣长也要视行装变化,因以应天比流行趋势,并考虑穿着者的爱好而确定尺寸。

(2)肩宽:如图 1所示,从左肩端量至右肩端的长度。也可依据被测量者身穿的上衣衣袖接合线为基准测量,如果身穿的衣服肩部太宽或太窄,测量时应修正。男装肩宽要比实际肩宽稍宽些。考虑到垫肩修正衣服肩部形态是非常必要的。

(3)袖长:如图 2所示,自袖端点量至大臂骨头端再减掉 8cm 就是袖长尺寸。

(4)胸围:测量围度尺寸应穿贴身上衣,衣号甲外量取。

如图 3所示,由一侧腋窝前部,经乳胸,另一侧腋窝及背部,再至始点,用软尺水平测量一周的围度。成型时再加放 10~12cm 即可。

(5)腰围:如图 3所示,在腰手中握量处,水平测量一周的围度,测量时以软尺可自由转动为准。

(6)臀围:如图 3所示,在臀部最丰满处,用软尺水平测量一周的围度。注意软尺不能太紧,以可转动自如为准。

(7)胸宽:如图 3所示,在前胸左右臂根部之间用软尺水平测量其长度。

图 1

图 2

图 3

(8)背宽：如图4所示，在背部左右臂根部之间用软尺水平测量其长度。如果穿在身上的衣服不合体，则要仔细观察静止后再测量。

(9)领围：制作圆领服装是不用量领围的，扣到净立领服装时，测空仔加测量。将软尺经颈根部绕上一点测量一周的宽度。测量时可在颈围加一手指的宽松份。

(10)背长：如图4所示，在背中心线上，自颈椎点量至腰部线的长度。如果腰位不明显时，可量至手臂弯曲时的肘部，或系腰带部位量之上5cm处。

(11)总长：自颈侧骨中心点量至地面(被测量者应不穿鞋)的长度。这是确定上衣长或大衣长很重要的参考尺寸。

(12)裤长：如图5所示，从腰围线量至裤脚边(离地面约2cm)的长度。穿着厚底鞋时，要依个人爱好或流行情况适当增减。

(13)外套长：先量出总长再确定外套长即可。一般普通外套的是总长的$\frac{3}{4}$，或再加10cm是外套的是总长的$\frac{5}{8}$；如再短些的外套，以总长的$\frac{1}{2}$加10cm确定即可。

图4

图5

三、制图符号

绘制服装图常使用规范的制图线条及符号，一般常见的制图线条和符号有：

	实线线		裁开的缝制
	细线线		成衣符号
	对折线		折裥符号
	重复线线		缝线符号
	省位,褶线线		褶裥符号
	等分线		成衣重叠符号
	等比方向		经纬线符号
	单毛向定方向		单缝线,斜纹的方向及条子缝纫方向
	对称线	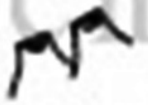	拼合部符号

四、男装成衣参考尺寸(表 1)

表 1　　男装成衣参考尺寸　　单位:cm

号型	尺寸			上衣长	肩宽	胸围	腰围	臀围	领围	袖长	立裆	裤腰
	身高	胸围	腰围									
标准体	160	84	72	68	42	34.8	31.8	38	36.5	55	23.5	84
标准体	165	88	76	70	43.5	36	34	40	37	56.5	25	86

五、手缝工艺两例

1. 倒缉缝

为使两片以上的布料不出现参差或位移，可把两衣片缝对，用线倒拉两缝。表面的针脚是斜的，底侧为针脚对折皮线呈直角形事成缝迹成

2. 打线打

①一般衣毛纹物，或边布等不能画记号的布料上使用。注意上下刀齐布料应缝针，直线部分可稀疏些，转角处要缝密些

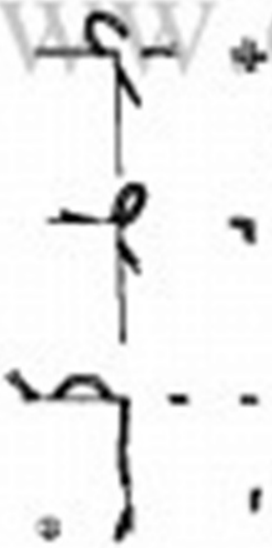

②转角处线的拿法有三种，无论使用哪一种方法，都必须使线松弛一些

③缝完后，将正面线段中间剪断，然后小心把上面一层布拉起，剪断两片中间的线，注意不要把线拉出，也不能剪到布料，最后将正面的线剪短

第二章

男装款式纸样设计与缝制技巧

www.docin.com

一、单排两粒平驳西装

这是西装的基本型，也是西装款式中最普通的式样，所以穿着范围比较广泛，其他新款都是在此基础上变化而成的。

用料：双幅料两件套（指西装与裤子）230～280cm，需布 90cm 幅宽 260cm；先价呢与式样用 230cm，衬布少量，垫肩 1 副，1.8cm 钮扣 2 枚；1.5cm6 枚。

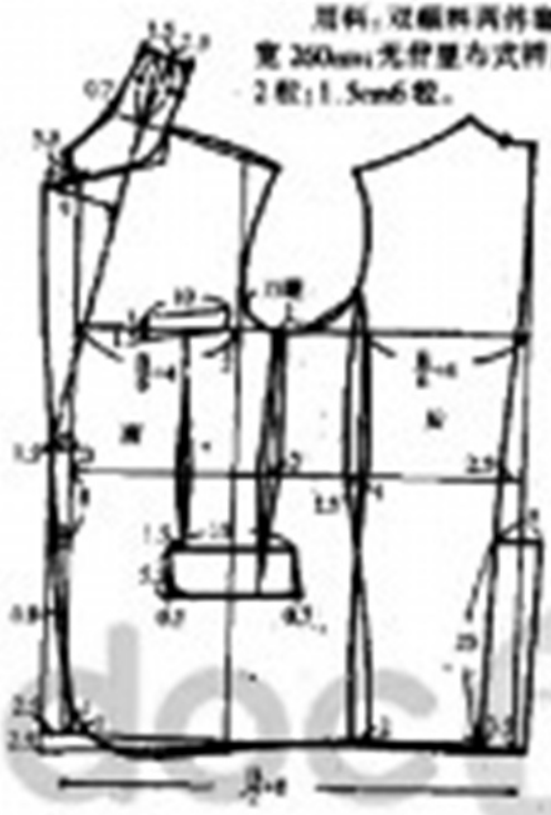

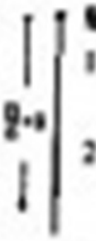

缝制顺序：

1. 裁剪衣片的零配件；
2. 裁剪衣身、袖里、里当的零配件；
3. 裁剪口袋布；
4. 缝制前衣身的省份；
5. 制作前身里子部分；
6. 绱前胸衣袋；
7. 绱腰部口袋；
8. 制作内口袋；
9. 覆衬衬；
10. 先行缝；
11. 缝合肩衩缝与贴边；
12. 缝制后衣身；
13. 缝合侧缝；
14. 缝合袖缝；
15. 制作领底；
16. 缝合领底；
17. 缝合领面；
18. 制作衣袖；
19. 绱袖子；
20. 钉扣、锁眼。

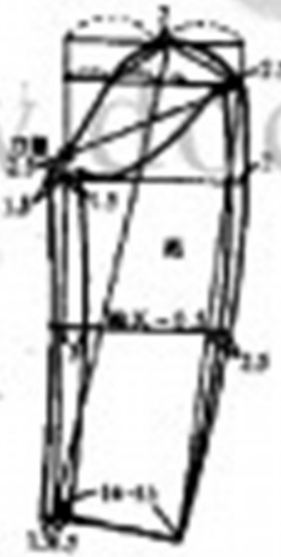

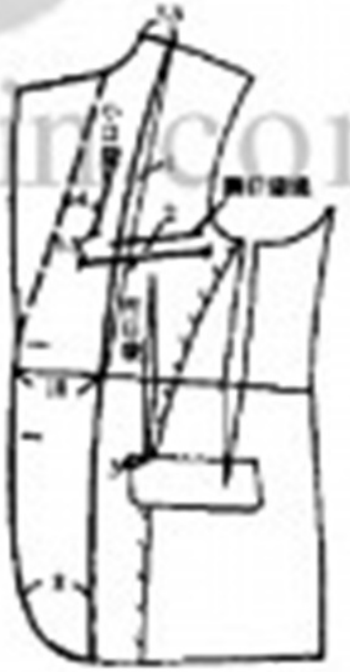

www.docin.com

1. 裁剪零部件

①如果是条纹、格子面料一定要注意对条、对格

②在做衣片反面，用加粉划粉边在内侧与衣片的界会记号

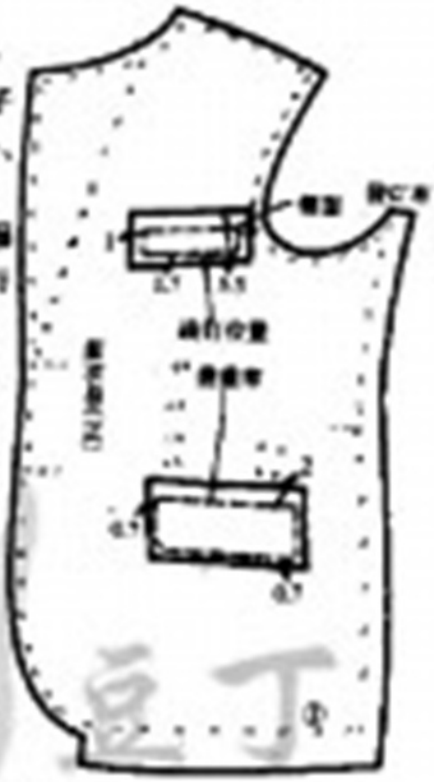

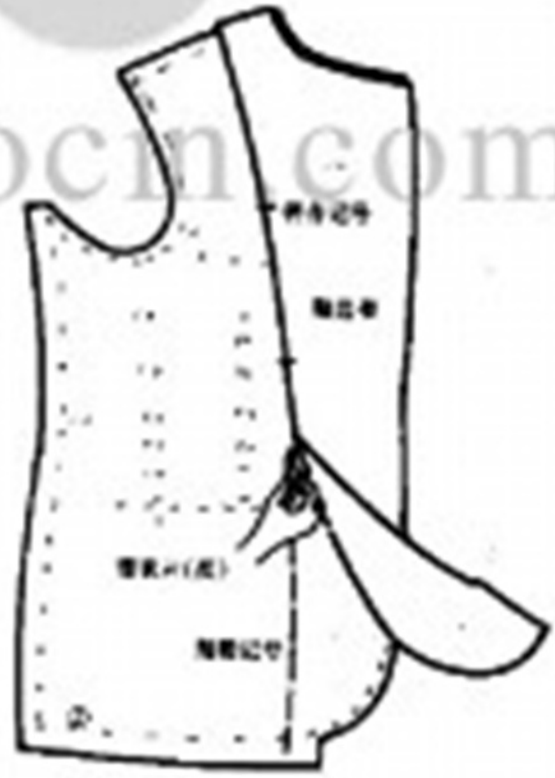

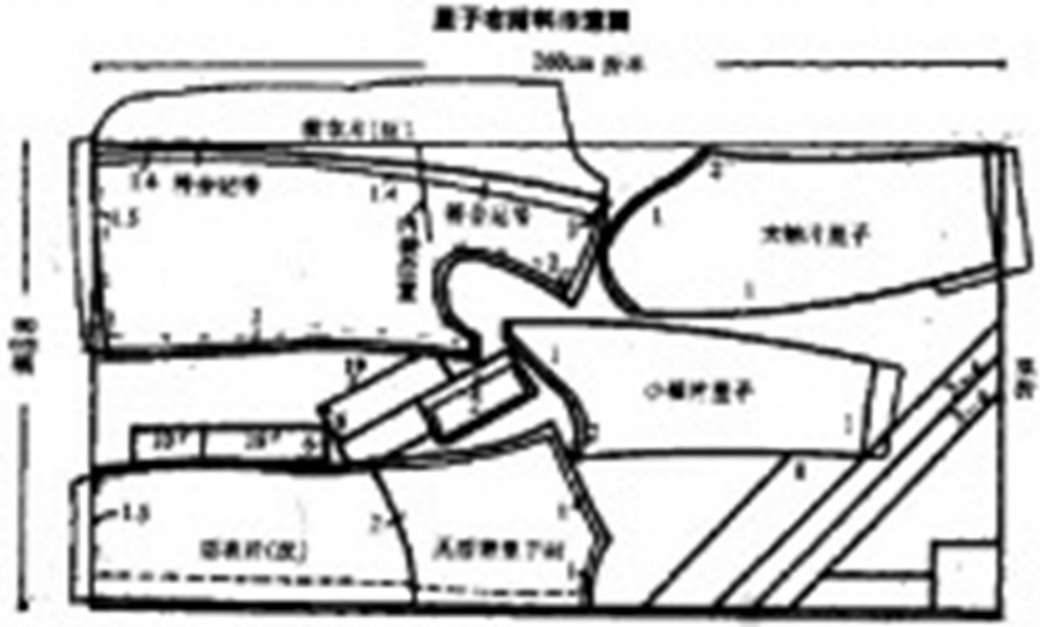

2. 将里子布剪中，比原衣片裁剪，前衣片里子布与贴边反有重叠，下摆处重叠1.4cm袋处重叠3cm，下摆贴边线到记号长1.5cm

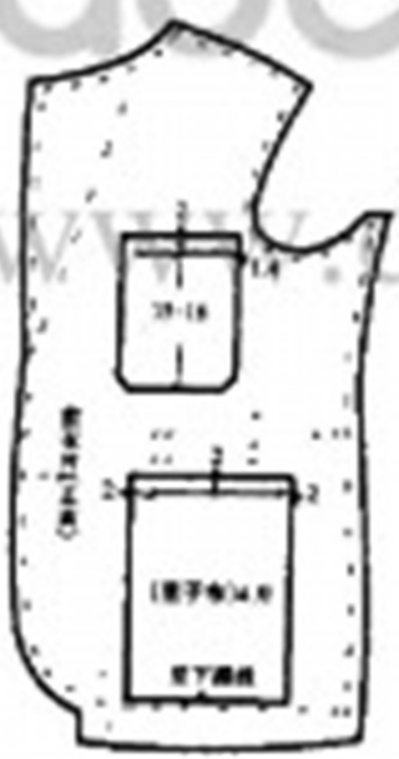

3. 口袋布可以简略些，也可用里子布，如下图所示前片胸袋、腰袋及内袋。每个口袋的上端都应与挖袋时的斜度相同，胸袋布的下角要剪掉

4. 缝制前衣身

①缝合胸省打，省位一决 3cm 宽的倒存条

②领省不够也条直接缝掉

③胸省倒向前中心，省尖条倒向侧缝熨平，侧缝省倒开熨平

5. 制作前衣身贴布

①衣贴边布内侧先锁缝 0.3cm 宽的薄家缝

②、③对齐符合记号，贴贴边布与里布前衣身，在 0.7cm 宽处缉线，下摆留 2.5cm 不缉，缝份倒向贴子布一侧

6. 制作前胸口袋的方法

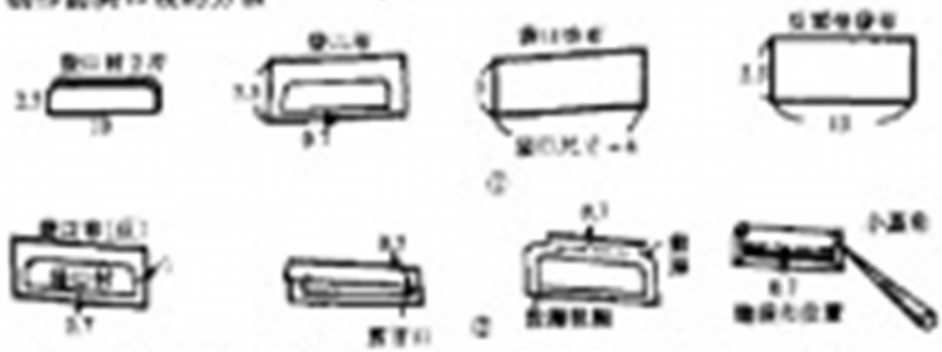

①袋口布要对齐衣片的花纹画裁剪，袋口衬用2片里布粘合，剪成成品形状

②在袋口布正面取袋口对，按制成线折好上侧，将袋口外侧的缝份，在缝份上涂薄浆糊，用锥子尖整理袋口形状

③对齐袋口布缉0.7cm线

④将袋布倒向下侧熨好

⑤在前衣片及前贴袋位上，按袋布粘贴反面叠齐

⑥将袋口布对齐制成线放好，袋口垫布在袋口布边0.5cm处缉缝，两端要有回针

⑦在两道缉缝线中间剪开，两端剪口呈Y形

⑧将另一片袋布上背面毛边缩进于1cm处放好，缉2道线

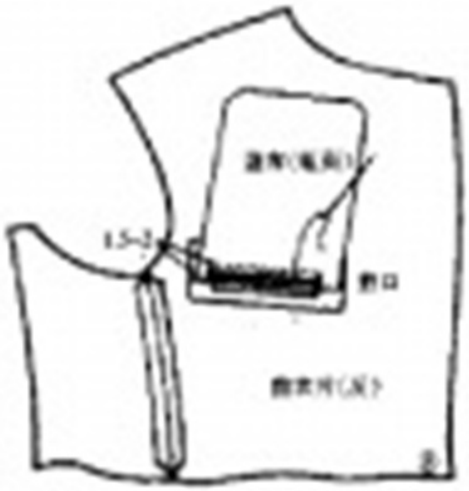

②将袋布翻到衣片的反面，对准多余的部分，用三角针缝合袋口布的上下部位

③将袋布倒向下侧，在缝合线边缘缝固定

④把另一片袋布翻到反面，倒缝熨平，在缝份上涂柔物胶袋布

⑤在袋口布的缝合线两边分开缝处，用缝袋口布两边给缝份

⑥在口袋布用预先缝两道

⑦在距离袋口布两端0.5cm处，自上而下缝2/3，两端针脚不能露出表面

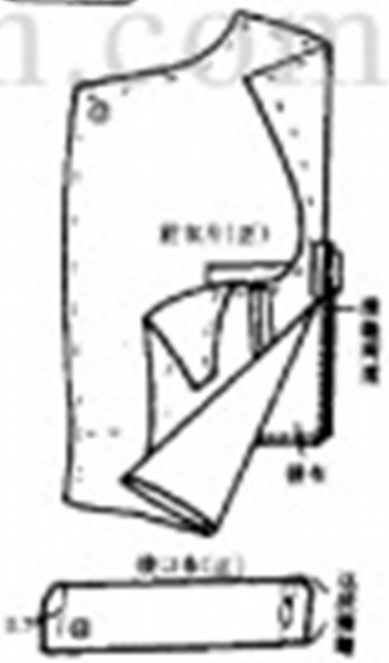

7. 制作口袋

①选表袋两个口袋的形态，里袋面比正面小0.3cm，其他同表袋

②袋盖与袋里正面相对，中间可用缝线固定

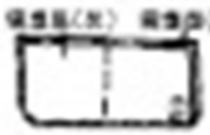

③在0.6cm宽处缉线缝合，用熨斗向袋盖面扳一侧倒3cm边

④翻至正面，在0.1cm止口，用划粉划制成线的记号

⑤在衣身反面的口袋位置贴好缝毛

⑥在袋口布里面贴衬条，将袋口布反面与衣片相对，缉0.8cm宽缝线

⑦将袋盖按制成线对齐袋口布的边缘，缉线固定

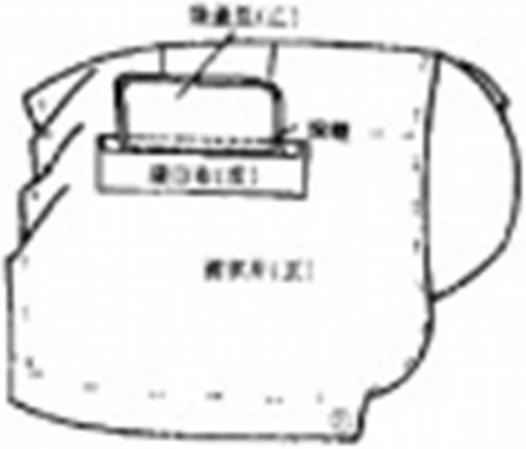

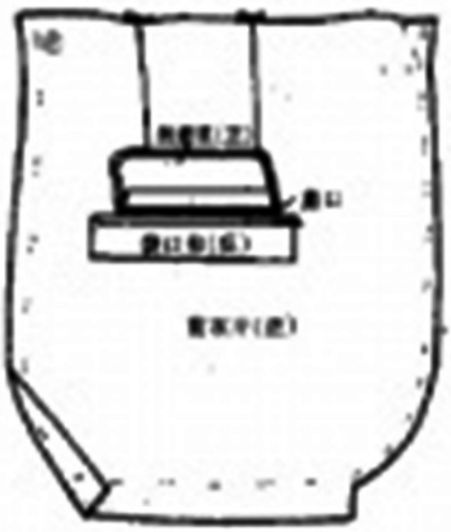

②劈开袋口布与袋垫的缝合，在两道线的中间劈开，成袋口呈下形

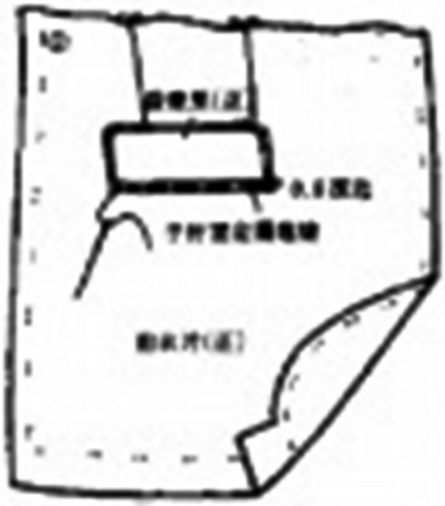

③将袋口布翻进袋内，折成0.8cm宽的滚边，先用手针固定好，熨平，缝牢缝

④放开袋布，在缝合线的边缘，缉线固定袋口布与袋布

⑤将袋口两端的三角布拉至外侧，用熨斗熨贴在袋口布上

⑥在袋口布下缉线两条线固定袋布

④在袋口垫布下边线固定在另一片袋布上

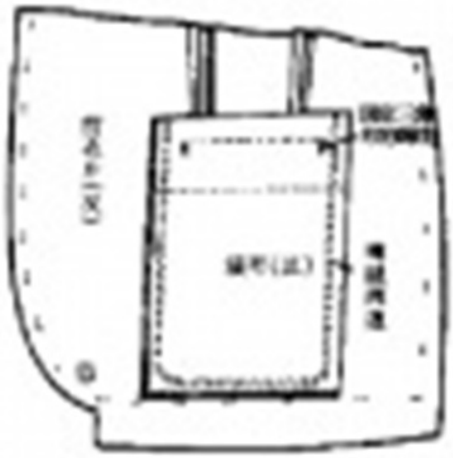

⑤将袋布两侧缝向反面，底边的角缝成小直角

⑥对齐两片袋布，在缝合袋底的缝线两端，预线压住三角布及袋布

⑦袋口的两端贯用缝实的丝线，缝牢

附：裤中缝的制作方法

①将袋口垫布放在袋布的上端，用手针固定上面，下端向前0.5cm边，作用刻印作记号

②按开袋口垫布，如图示剪开小袋口

③在1cm宽袋口边折贴在袋布上

②将 3cm 宽的袖衩条如图示夹开袋口 0.5cm 处放好，缝线固定

③袋布用老子车即可

④在袋布上下端涂胶固定后再缝处

⑤装单袋口垫布，在袋口处反复缝最，底边缝线固定

8. 制作衣服内袋

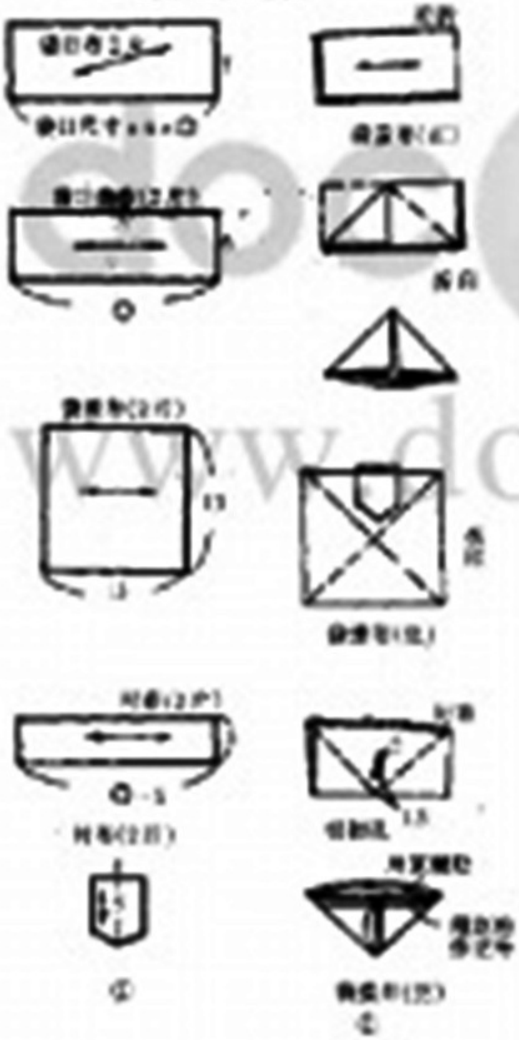

①图中所示是两个内口袋的用料，袋面布是纯蓝子形裁成边长为 13cm 的正方形，袋口布斜成，涂胶熨贴干

②袋盖与袋垫底向布纹对折，烫使其折成二角形，在三角尖端向上 1.5cm 锁 3cm 锁眼孔，用剪刀在 5cm 处作剪成纽门

③在前衣片袋盖袋口位置粘一条衬布

④将袋口布对齐袋口位置，绱缝0.8cm宽线，两端须是弧形

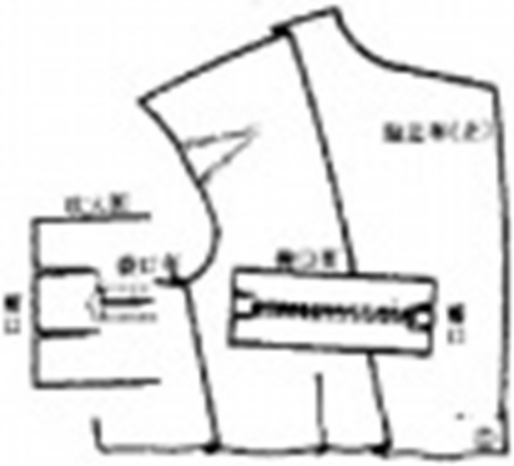

⑤收袋口布两端，量与袋垫制同的尺寸，剪双臂口

⑥把袋口布锁有印痕丝衣片的反面，整理好袋的，垫在背面衬与上

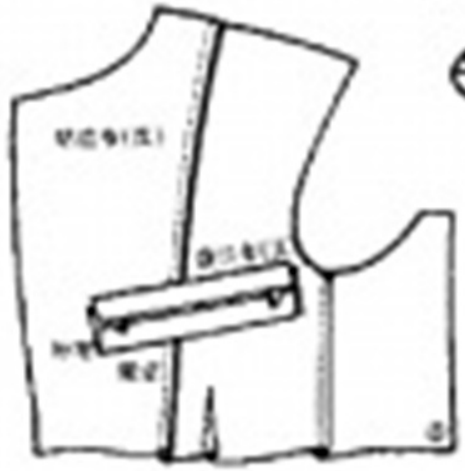

⑦将翻至背面的袋口布之边缘形在袋布上

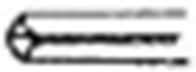

⑧绱袋口布两端按此顺序绱好

②将袋口垫布侧在另一块袋布上，两块袋布正面相对，上端留 2cm，沿周围缉同道线，将袋口部分(2cm)向下折

③在所剪的袋布边上涂浆糊，自袋口向下0.5cm折倒在袋口布上

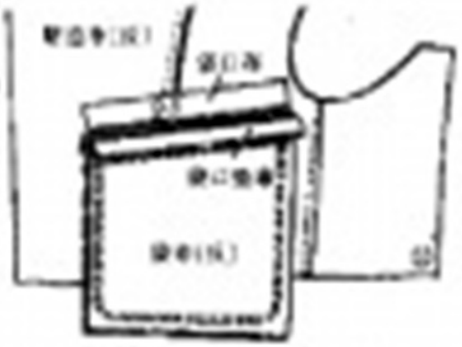

④将口袋布放上身，衣底边另下侧翻露缝以固定袋布和袋口布

⑤放下袋布，将袋折的袋垫放入口袋口内，在上侧沿缉合线上露底缉固定好

附：装滚边斜向袋制作方法

①斜裁口袋2片，袋口垫布用直丝裁1片

②衣料沿布反面折口袋口位置后1枚袋布

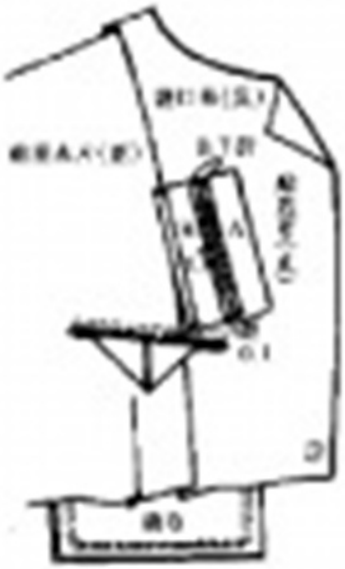

③在袋口位置将袋口布置于两侧，各将其车缝在0.7mm，在各自袋口净位0.1cm处，按原袋口尺寸缝缉

④在两条缝线的中间剪袋口，两端剪口呈Y形

③将袋口布翻至背面，熨烫行成立体状，并倒0.1cm压缉

⑤把袋口布边倒0.5cm后缉线固定在袋布上

⑥将袋口垫布往0.5cm边固定在另一块袋布上

⑦将两片袋布重叠后，在袋边的另一端距0.1cm处缉线压缉

⑧袋布缉服车量齐时，如图示整理好，倒0.5cm线缝合

附：松叶针固定缝的方法

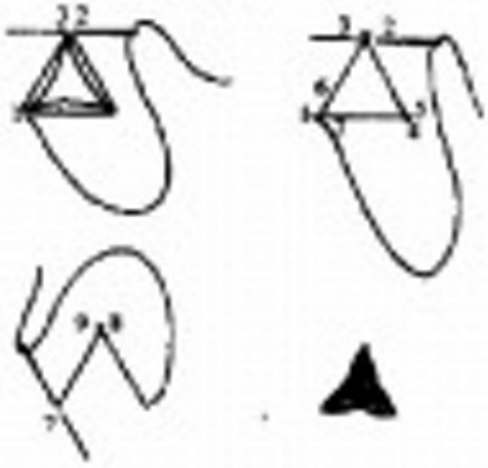

②在袋口两端反复缝合固定，衣面用松叶针装饰

9. 覆衬布的方法

①在黄台上熨黄面衣片与衬布后，揭开衣片，将胸袋布固定在衬布之上

②先将前衣衬熨烫覆成品，然后按照图中标号顺序，用棉线疏缝，针距约 4－5cm

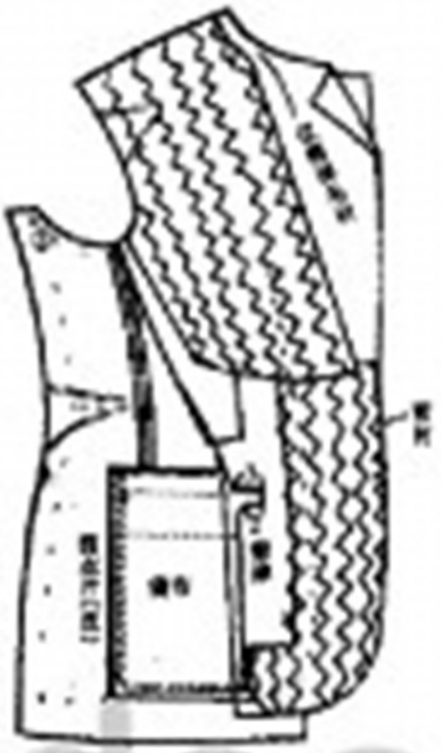

③将里布口袋的袋口部分毛衬剪掉，袋口按缝成的侧折线只剪掉毛衬

10. 扎针缝方法

①用细丝光线将里布底边离 1cm 处用粘针固定，第一个钮洞之上 5-6cm 处，如图示使其向前弯曲

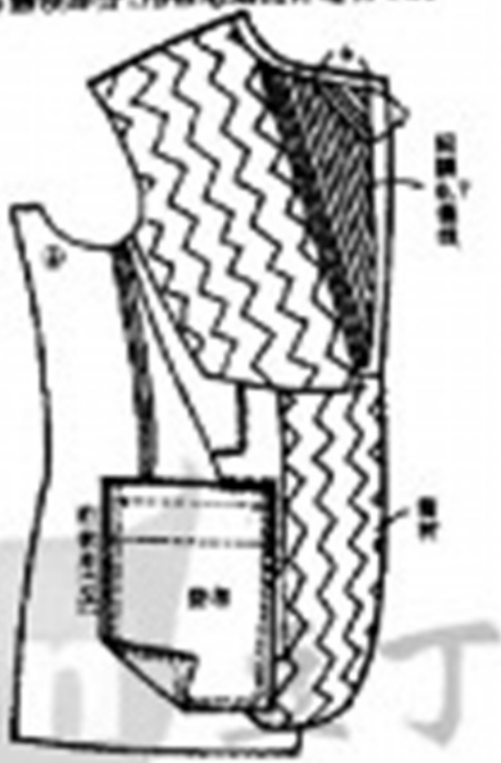

②将衬置于衣身与袋口之间用十字针固定放衬边上部的 1/2 于衬布上，衣衬布翻领部分，用粗笔缝扎针缝引导线

②扎针缝的目的是使两片材质不同的布能永久保持一致的形状，不变形

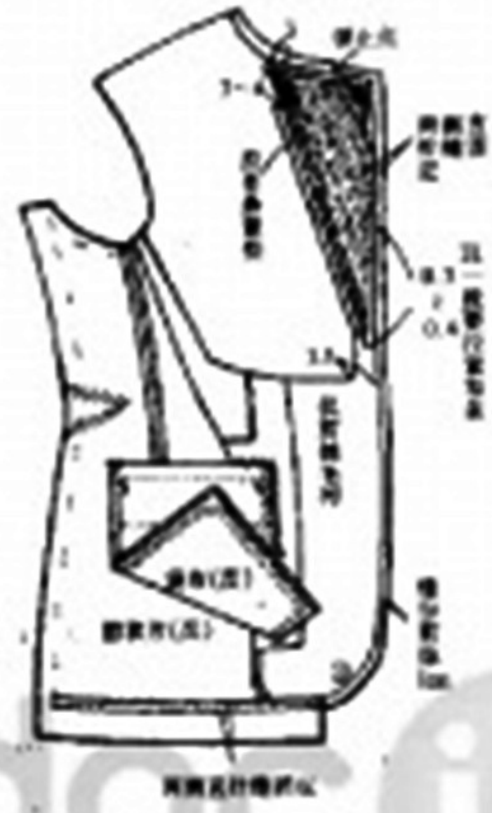

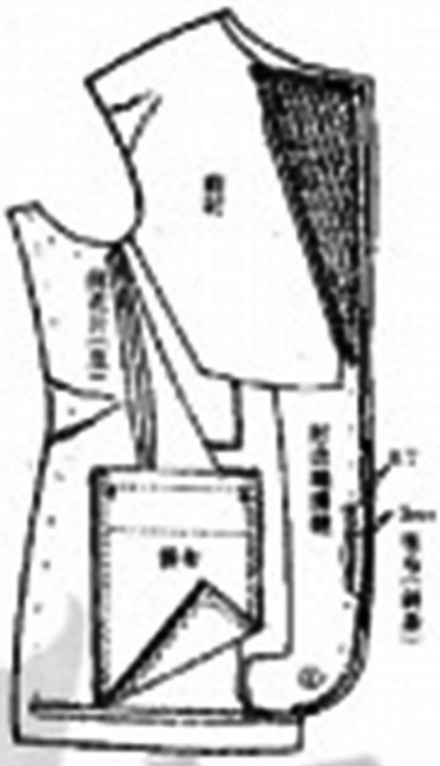

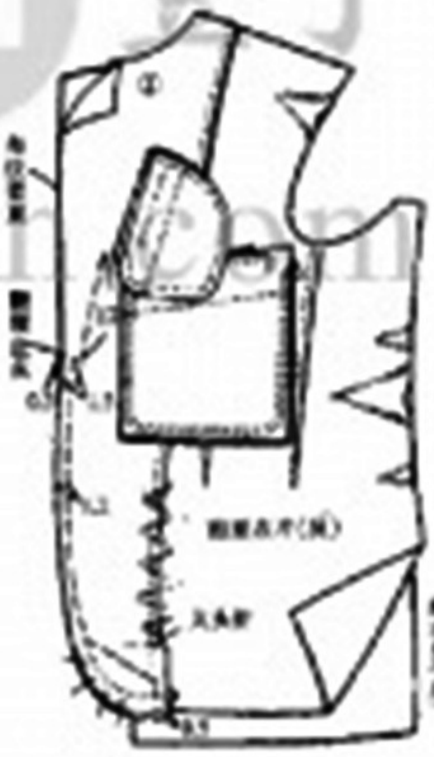

②要把翻领、下领、翻领线、领止点都划合衬布上，按缩缝收缩衬布，衣领放1cm缝份，用3cm宽的斜布条在翻领外围及翻领线上、下缝部位绞牵条

③自翻领止点到下领的衬布边缘，贴3cm宽的斜条布，斜条要比领衬多出0.7cm垫在衬的衣身侧，用熨斗烫好，将缝在衬的边缘

11. 缝合领衣袢

①首先将衣身与贴边对齐，在翻领止点剪掉0.3cm贴边布，在翻领线上手针疏缝固定，再自翻领止点向下倾斜进1.2cm线迹固定，按领贴边比衣身适宽0.5cm并用大头针固定后，手针疏缝

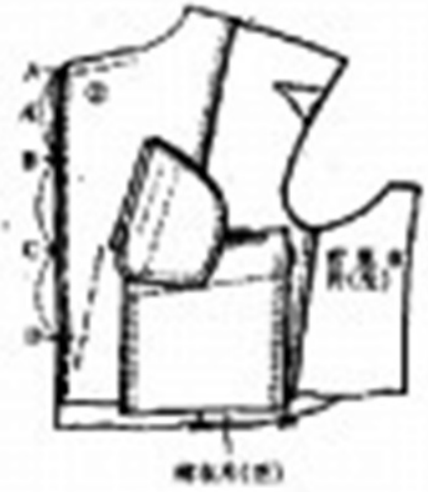

②翻领部分要分弓段裁剪，先将C－D段对齐衣身与贴边车平整固定，A－B间为使贴边部有折回的宽份，应左手拎底边拉伸，2/3固定于A－A'间，1/3固定于A'－B间

②在领子缝止点到翻领止点在布角外0.1cm处画弧，以后部分卷在里衬的0.3cm外侧让缝缉

③在缝合线劈开之后，缝份要松松地固定在面衬布上，下领缝份固定在领布上，边缝要缉缝于衬上，领布部分注意只能缉一片领布

⑦将缝份重新修剪后翻到贴边正面，翻领部分要使衣身内进 0.1cm 止口，翻领点以下则是贴边内进 0.1cm 止口，用斜针疏缝固定，在贴边布中央距开口最近处平缝固定，其次将贴边毛边的缝合线边缘用疏缝固定好

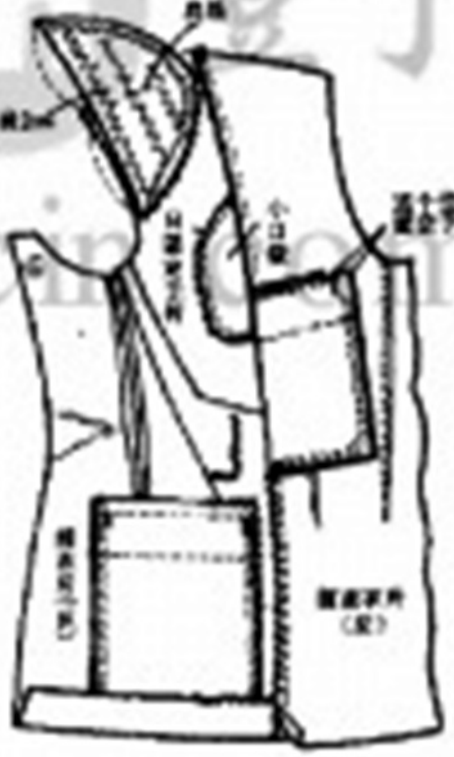

⑧按开襟子衫衣边与缝份松松地固定在衬布上，垫肩固定在衣衬与里布之间，边缘用十字针固定那叼，袖衩中间线与肩缝对齐，边缘要比袖窿的缝合线多出 3cm，小口袋布用疏线固定于衬布上

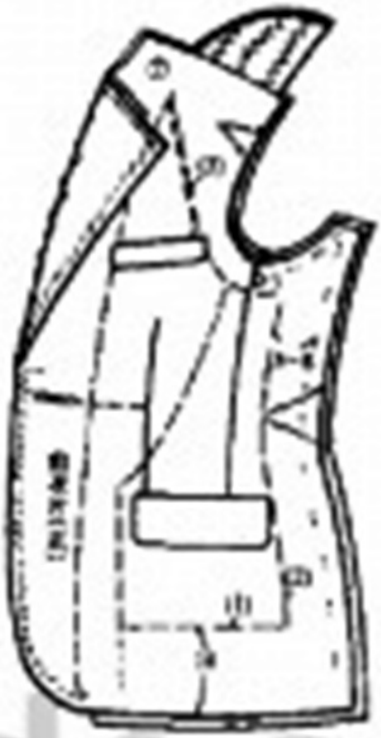

⑥为使后身腰部贴于衬，可将多余份量在省线暂定，侧缝的线钉记号要给到里子布上，为缝合做准备

⑦为使前衣身与里布服贴，避正侧缝把两个省分别手针固定

12. 缝制后衣身

①将后背缝合至缝止点，在缝止点以上 1.5cm 处剪开衩衬布，缝止点以上 0.7cm 处在右衣片打剪口

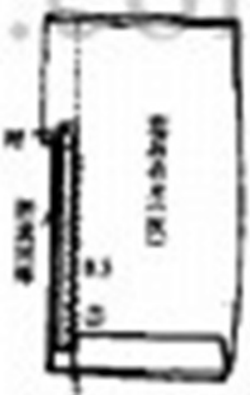

②衬布用三角针固定（缝线不要拉紧），将边缝折 0.6cm 缝在衬布上

③左右身同样做法，折边宽或 2cm

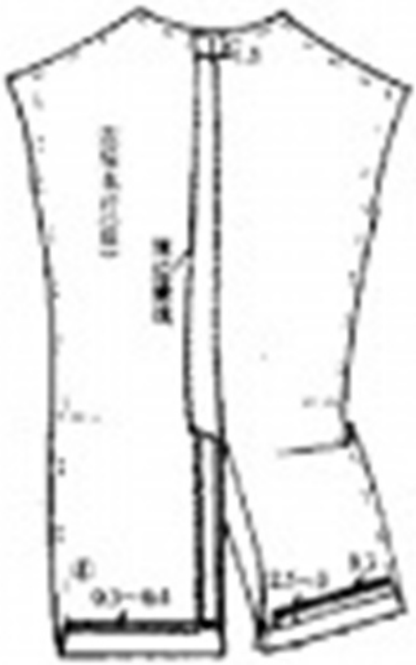

④背中心缝份画平后领边缝线，领面打剪口使其伸展，下端延至与斜条顶边

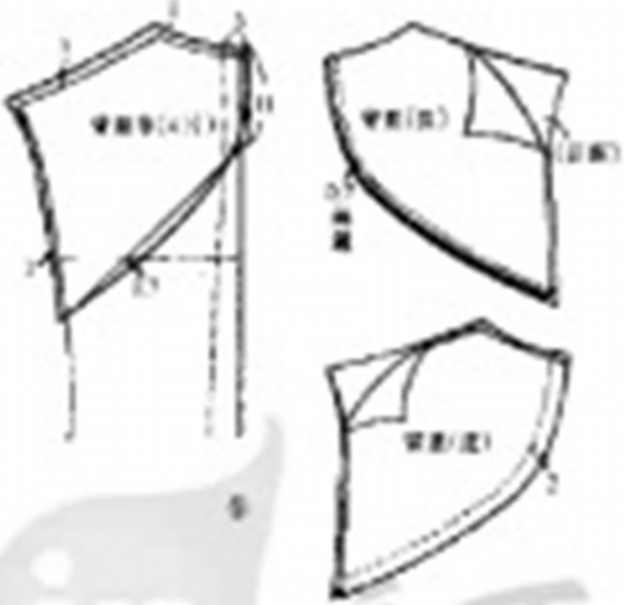

⑤两片背是正面相对，缝0.7cm线，留空至第3cm装饰线

⑥面布不足时可以采用单片背面的方法，下侧缝成1～3cm三折边，两片对齐重合，缝份倒向右身

⑦背面缝合后中心重叠，用手针固定，将背至B部掉2～3cm(如图示)

后开衩折边叠合要将斜纹布覆上折缝线，贴边折好缝线

docin 豆丁
www.docin.com

13. 缝合肩缝

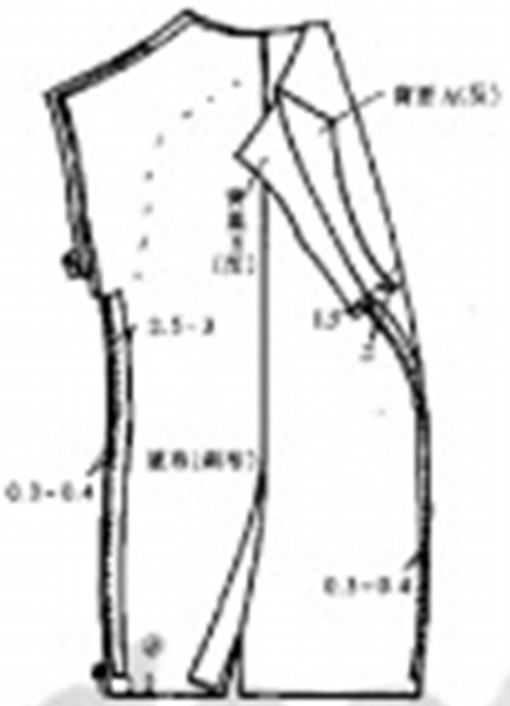

③用斜纹的里子布，将肩缝的缝份做0.3cm宽的窝边

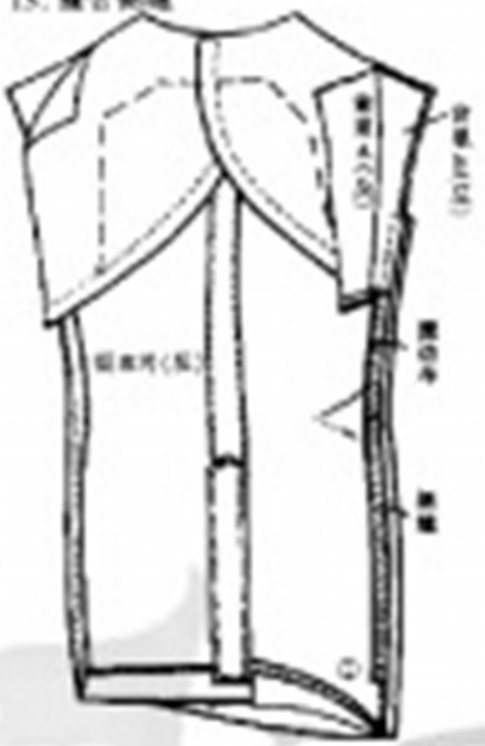

①将后衣片与前衣片正面相对，在前口处加入背衩A，对齐肩缝的符合记号及线钉肩缝

②熨开缝份，肩线处要充分拉开，背衩A要平放于缝份上用熨斗压住，折好下摆，后衣身用缝线固定，前衣身用土字针固定

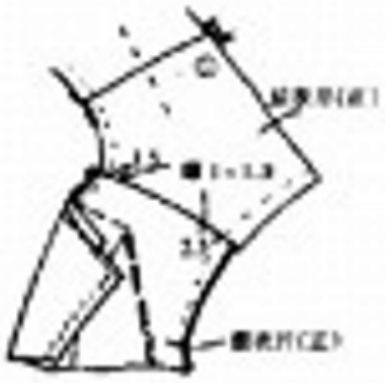

②对齐后衣片的侧缝缉边，将前衣片的缝份置上，用手针或缝器定好，里子下部定好 1 衣身 2cm

14. 缝合肩缝

①在身的中间部分将后衣收缩 1～1.5cm，前缝线稍圆顺

②将后两片正面对对缉合，背缝 B 号第一起缝

②缝份应在第竟上倒开

②为使前衣片服贴，让肩部抽吞衣片通过后里子布做褶裥缝

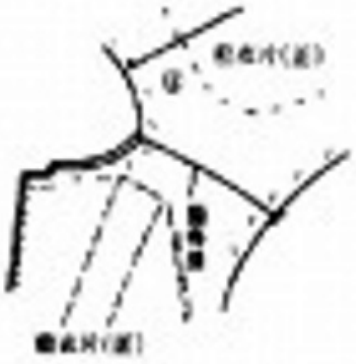

15. 制作领点

①领衬用斜料裁，并加1.4cm缝份

②领面要多加缝份

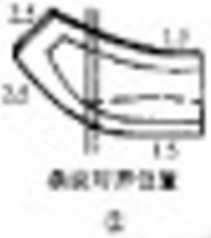

③如衣服领子边，衣针缝迹，领头留出5～6cm不缝

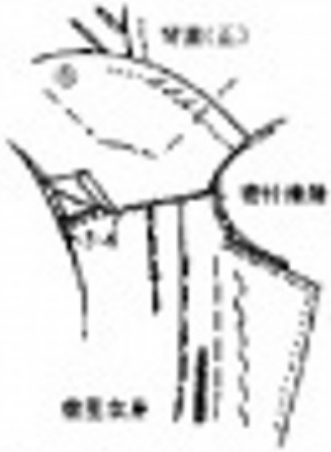

④将领面的缝份用棉线词针缝固定，放置在领衬表面

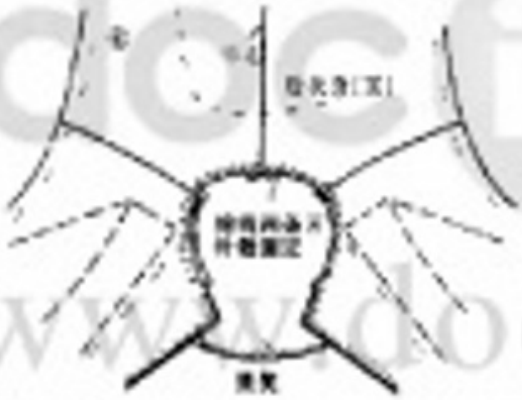

⑤拿领样在领面上比较尺寸和形状，缝制时需要收缩0.3cm，将领脚压入0.3cm

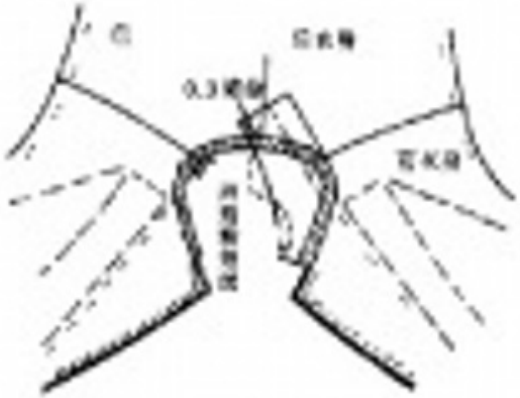

⑥将领衬与领面重叠，画缝领圈线及边缘线，加盖示指指地眼孔针缝

⑦除它扎针缝，剪领斗持领脚线弯成直线，与领底对齐，多余包剪掉

⑧将上领部分的领衬剪掉0.1cm，注意不要伸拉领圈线

16. 组合领座

①将领座与领面制成成对衣，以身形为中心，要在4cm间收缩0.3cm，用疏缝固定好，再用缝线缉缝

②领圈的缝份用棉线画斜，十字针固定在领衬上

③在装领上，将领面及翻领线4cm处要出吃势，又将领衬沿少量的水，按领子外围净样，刷贴于面衣片

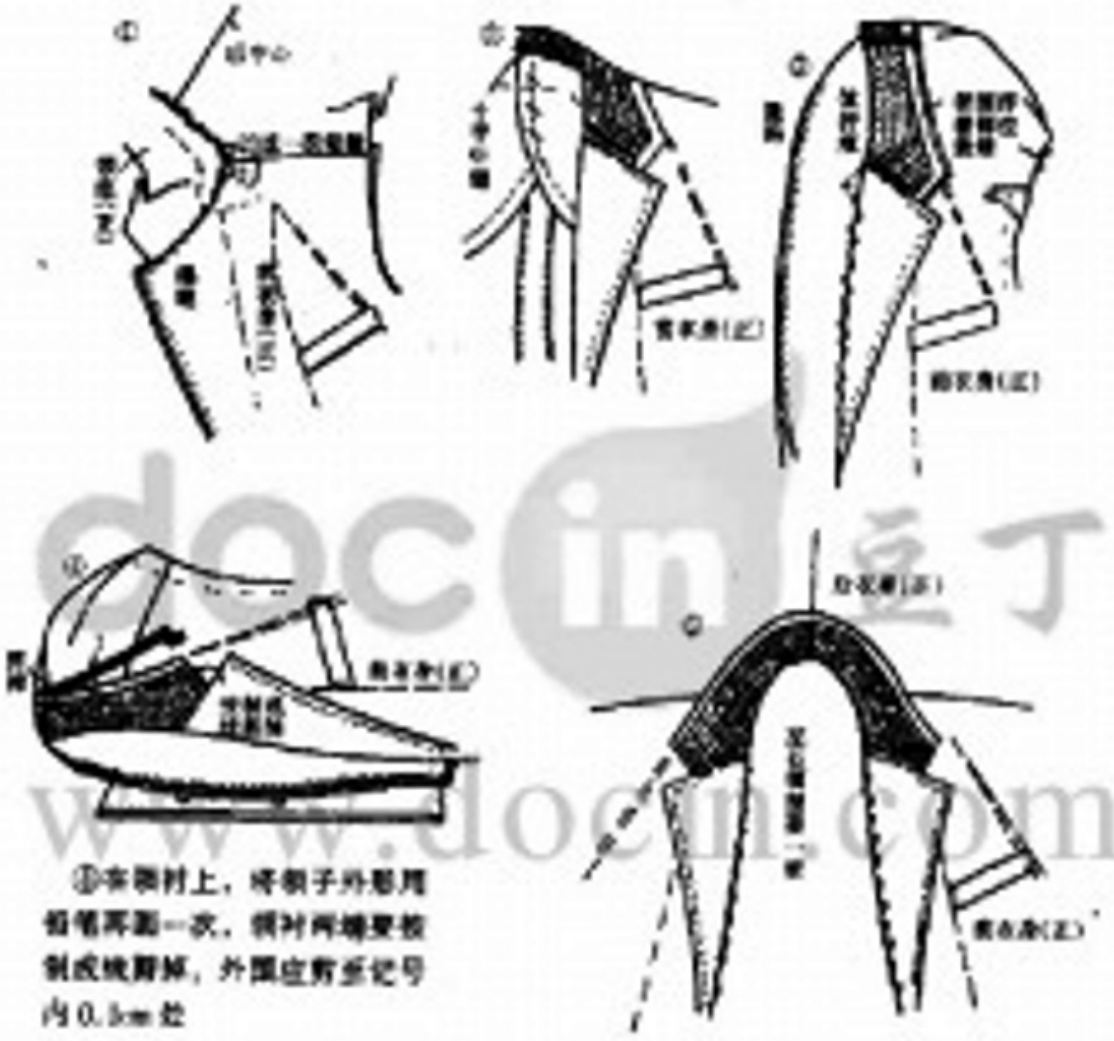

⑤本领衬上，将领子外围用铅笔再画一次，领衬两端要按制成线剪掉，外围应剪至记号内0.5cm处

⑥仔细比较左右领子的形状

领座的毛缝不宜弯曲

17. 领面的缝制方法

①先将领子外围及内侧缉缝种线，按烫时不要弯曲领边的形状

docin 豆丁
www.docin.com

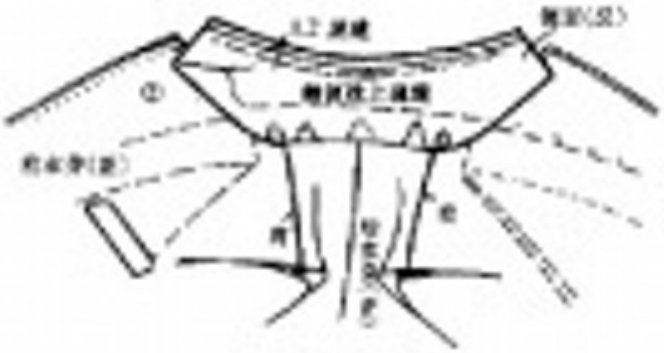

②将领子正面向下置于领衬上，在折痕线上疏缝，再在领边内1.2cm处疏缝固定

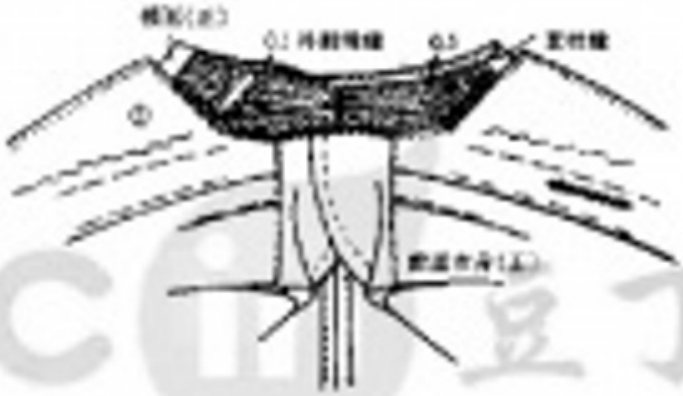

③将领衬外0.1cm处缉线，两头留出不缉，缝份折成0.5cm宽于针缝在领衬上

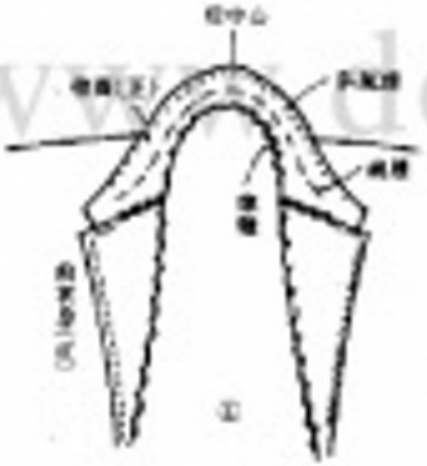

④翻出领面，用斜线走缝外围，整理形状后，疏缝领面中间部分，再缉缝折边线，两头折成梯形，其余部分手针缲缝

⑤领子两端的缝份要折向领北，边缘要缲缝，角要整理成小尖角

18. 制作袖子的方法

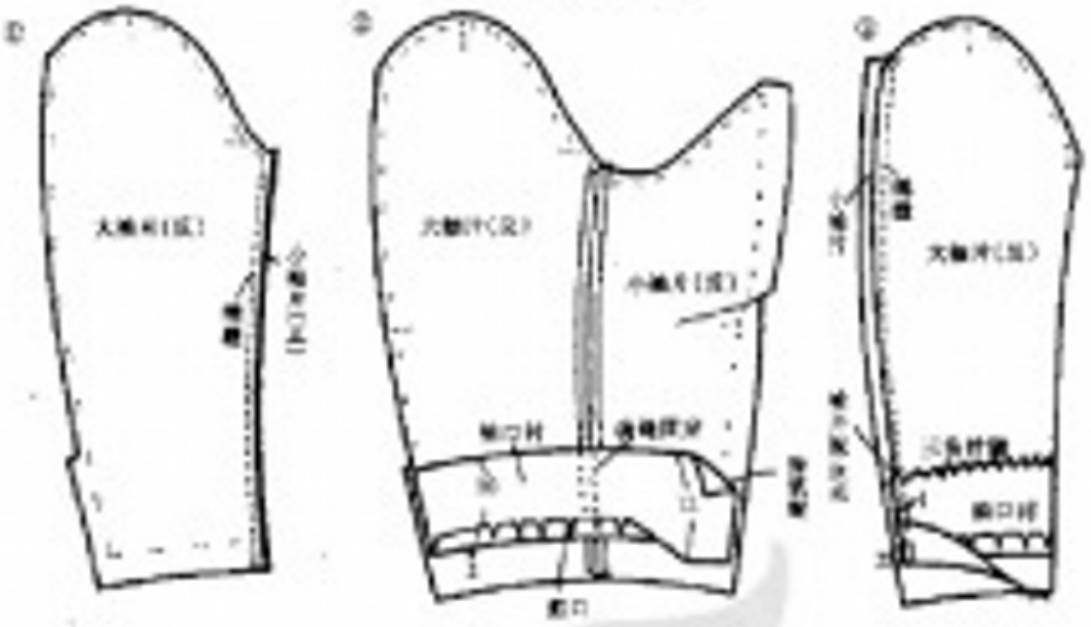

①先将两片衣袖正反相对倒前袖缝

②劈开缝份，烫平口对布。折净底边12cm宽，离袖口2cm贴好，重折份打剪口，缲缝固定

③袖口衬上端用三角针固定，将大袖片缝时，将大袖片口按倒成统折花，留2cm不缝

①在袖口装饰开衩止点打剪口，并在袖口上5cm处打0.5cm剪口

②自袖口至5cm之间的缝份先对折缲缝，装饰开衩部分要倒向大袖片，缲缝大袖片之缝份

③将袖口的折份用三角针固定在衬衬上，在袖口内1cm处，仅挑取袖口衬用缝针缝。小袖片的缝份也将袖口的2cm内倒直针缲于大袖片侧

④装饰钮的位置如图示锁好钮孔，熨烫好折命份，打三枚小钮扣

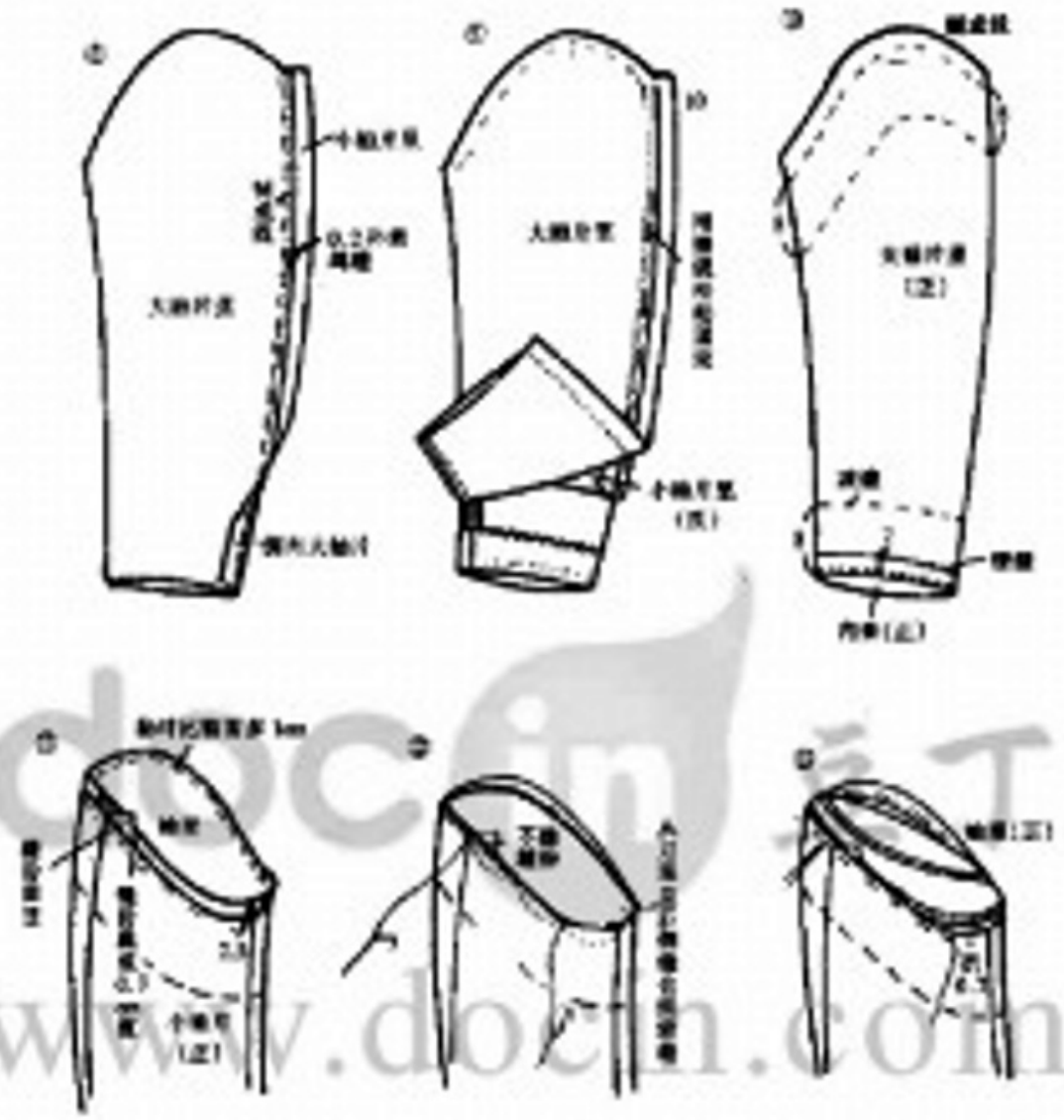

⑤袖里的缝合线要偏在斜成线外0.2cm处，折0.2cm的折印剪句大袖片

⑥将袖窿和袖里的大袖片缝份上下各留出10cm，用白色棉线折软缝上

⑦翻至袖面，使袖窿与里子十分服贴，同此缝固定好袖口和袖子部分

⑧将袖山缝份裁成0.7cm宽，袖里则应多留1cm

⑨将袖山缝份同两条白纸条缝合线外0.3cm处缲缝，缲缝的第一部分是刀服至经袖缝合线，第二部分是缲缝小袖片后倒的2/3

⑩将袖里布的缝份折成0.7cm宽

持，缝合衣袖

①先将袖窿放在臂更上整形，毛划粉记号之 0.7cm 内侧，将衣身缝迹倒缝

②对齐袖子与衣身的刀眼，袖面与衣身正面相对，先成缝，边缝边吃势，仔细观察吃得后，再缝缝

③袖子缝份倒向袖子一侧，将衣身向袖子方向放着，在衣袖缝合线上，透过衣身显现隔开缝

④用白棉线两根，在衣身侧缝倒针两道缝，前幅下部的缝份留 0.3cm，有垫肩的地方留 1～1.5cm

⑤在衣袖缝合线处加衬条衬，衬条布用斜条最为加一条毛料即可，并用手针固定在衣袖缝合线上

⑥从正面看袖型，没有问题时，将袖底缝缝固定，在袖窿下的小裆片部分缝缝，0.3cm 内侧用连针缝加固

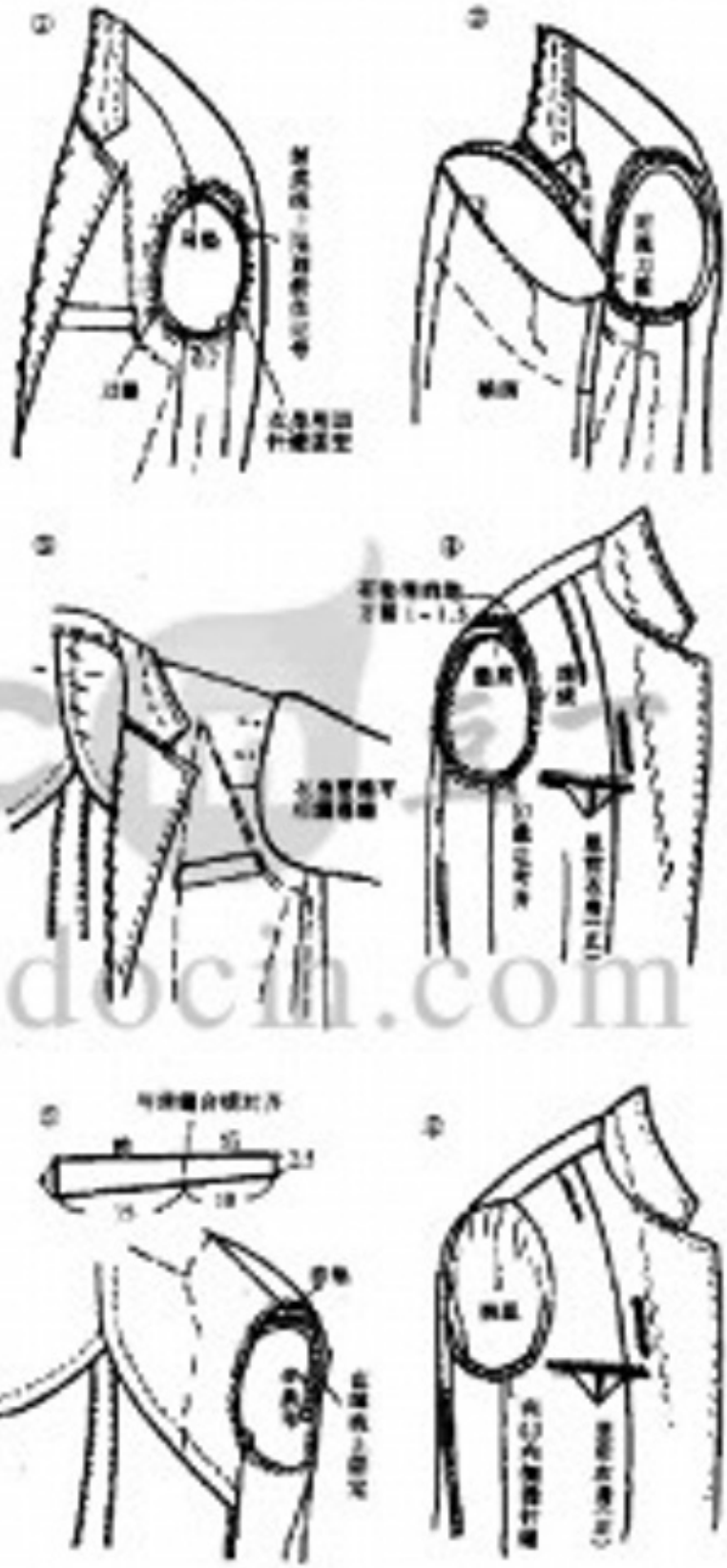

www.docin.com

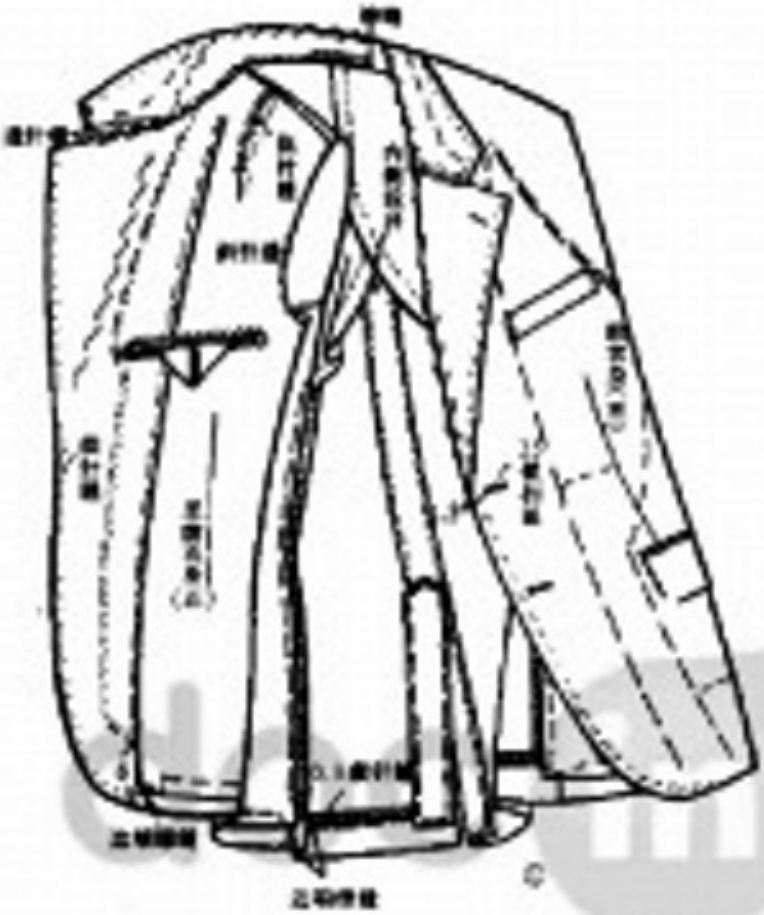

20. 最后整理

①在领子最前止点下 0.7cm 处开始，在贴边侧做缝针，注意不能露到正面，拐角应做回头针的

②吊件用单子调制作厚可，按图示顺序缝成后，倒缝在领子的中心

③翻领上的装饰扣眼是在领子的形状确定的，单排扣的对称仅在左边有，双排扣时左右两边都装饰扣眼

附：调角缝的缝法

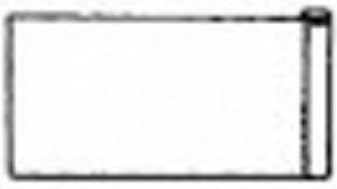

将线明在分缝中
或后侧缝处

二、双排扣休闲西装

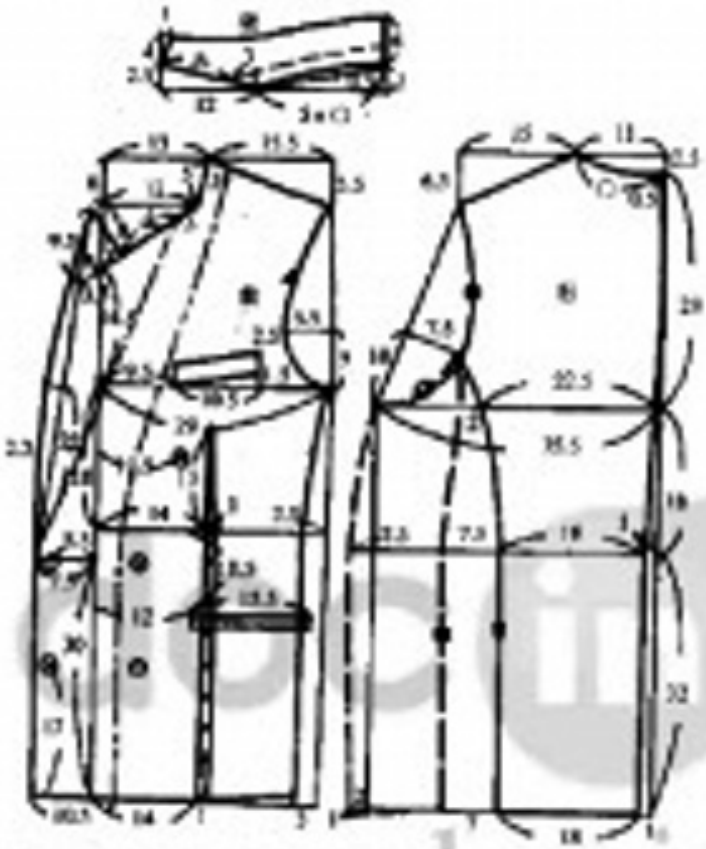

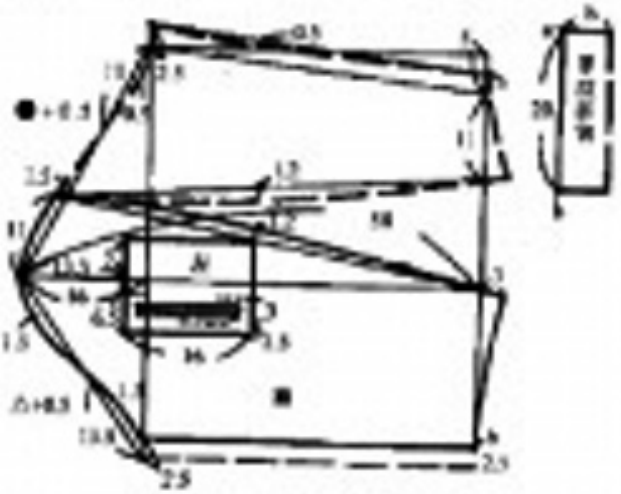

此款采用薄羊绒、法兰绒等面料制作，均能收到垂坠效果。

用料：150cm 幅宽 220cm；羊毛布 90cm 幅宽 340cm；罗纹斜物（袋袋口用）45cm 幅宽 20cm；衬布 90cm 幅宽 270cm。垫肩 2 副，2cm 纽扣 6 粒，1.5cm 粒，12cm 长拉链 1 条。

www.docin.com

三、格子布西装外套

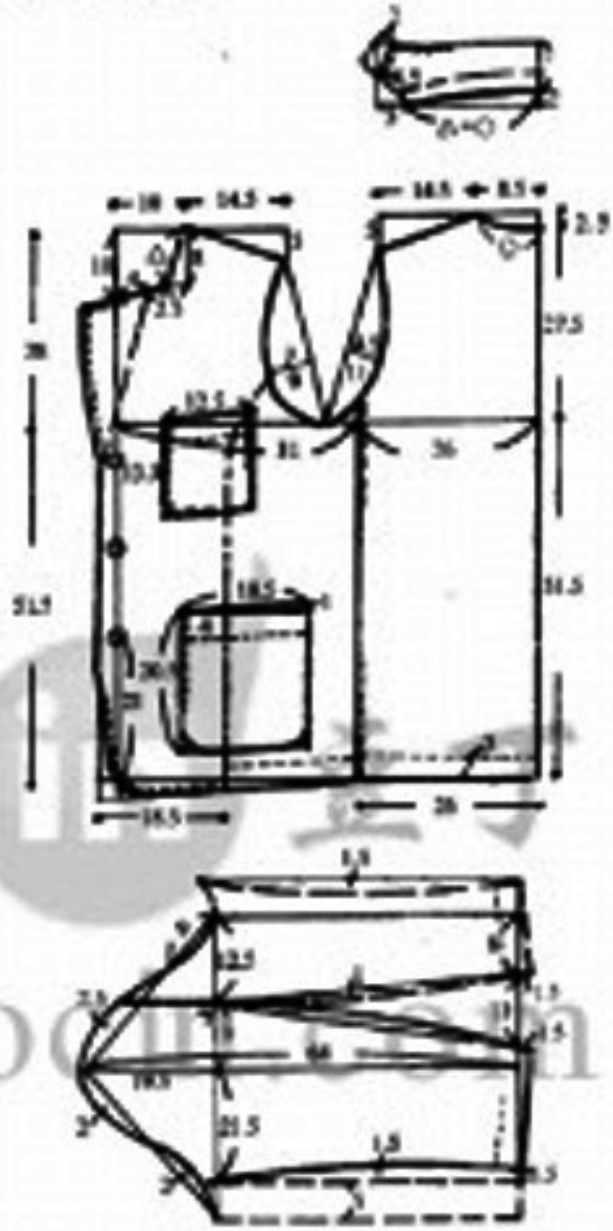

用双城纯棉格子布制作休闲西装，既美观大方，又舒适、随意，具有现代青年潇洒、活泼并存的特点。

用料：115cm幅宽 320cm 对布 90cm幅宽 90cm，2cm 纽扣 3粒。

缝制顺序：

1. 缝贴袋；
2. 缝合肩缝；
3. 归拔边里侧边 1cm，缉 0.5cm线；
4. 缝合贴边与领面的接合处；
5. 制作领底，缝合领底与衣身；
6. 将领里、领面缝合；
7. 缝合前衣襟与贴边；
8. 缝合后背；
9. 缝合侧缝，扣底边；
10. 制作袖子；
11. 缝袖子；
12. 扣袖口边；
13. 缉袖口线，底摆线；
14. 缉领下、底领明线；
15. 锁扣眼，钉扣子。

领子部位的缝制方法

1. 缝合领子与前边的接合处

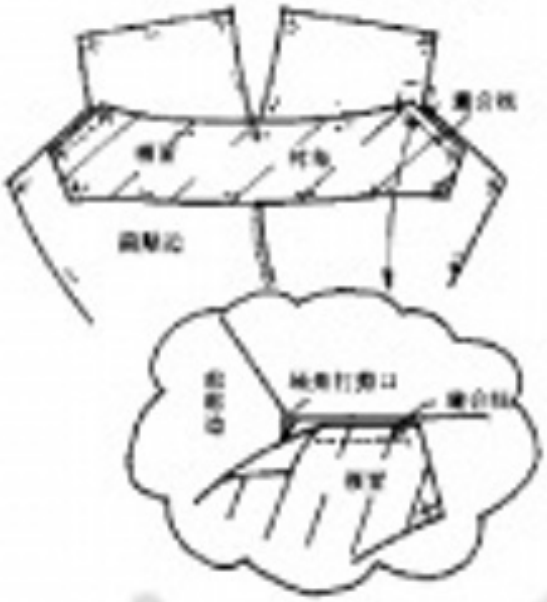

2. 缝至翻印处

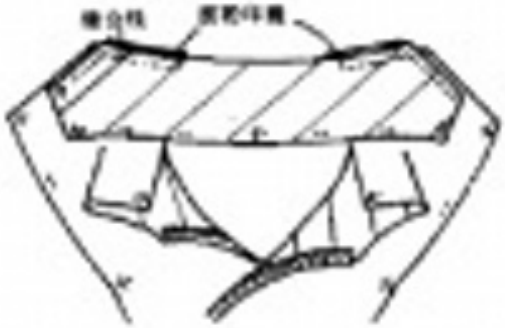

3. 将缝份劈平，自部缝份留出0.5cm

4. 领面贴衬布，并缝合接缝，劈平

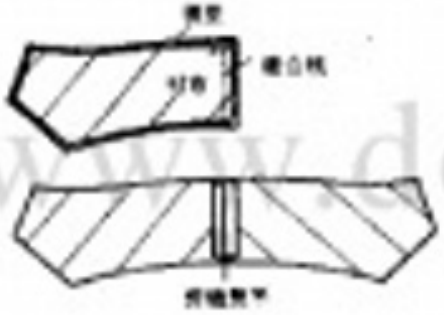

5. 将领面对齐衣身缝份点，用大头针固定

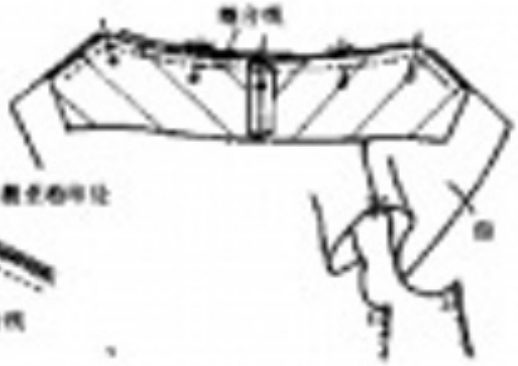

6. 缝合领后角时，注意要缝至翻印处并回针缝

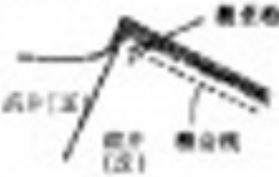

7. 领口弯处要打剪口

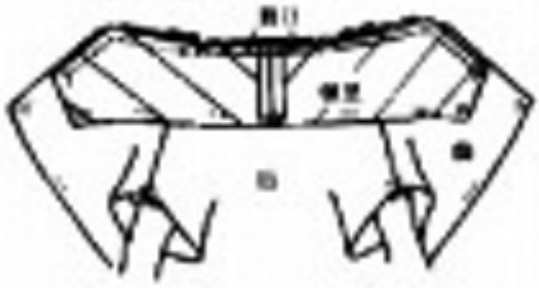

8. 后衣片领窝弯顺平，后领口弧线倒向领子方向

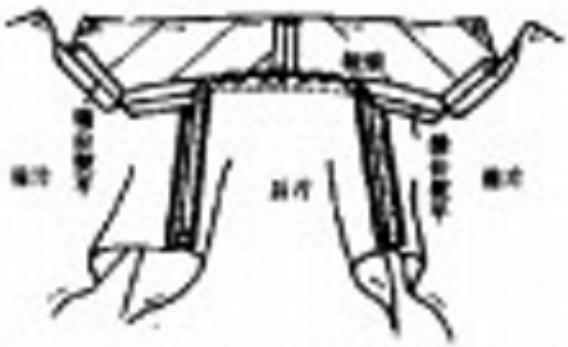

9. 领底、领面正面相对，缝合领子外边，注意起始点、终点的缝线要牢固

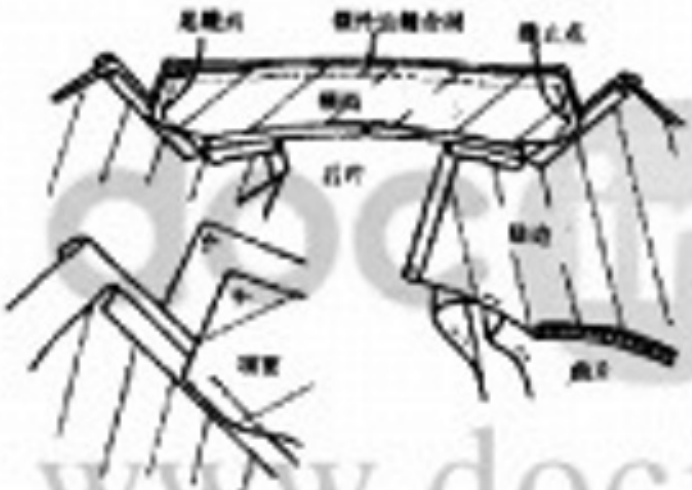

10. 剪掉领子翻角及领头边缝份，在弧线部折点打剪口

12. 在领子正面压线缉合，并缝缉落针

11. 缝份倒向领面，领头缝份倒向贴边熨平

docin 豆丁
www.docin.com

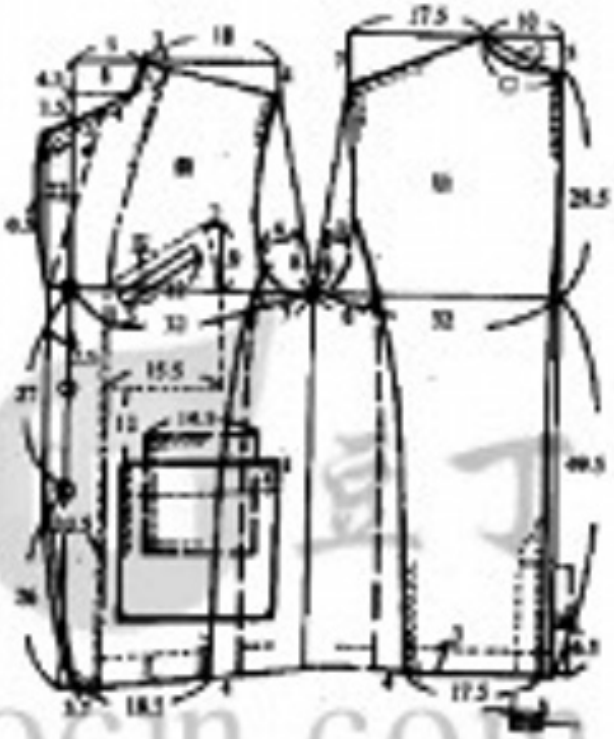

www.docin.com

四、平翻领休闲外套

采用精厚的斜纹面料制作此款，具有豪放粗犷的效果。尤其是用彩色线缉明线，更突出和强调了这一特点。

用料：90cm 幅宽 330cm 衬布 90cm 幅宽 90cm，2.2cm 纽扣 3 粒；1.8cm4 粒。

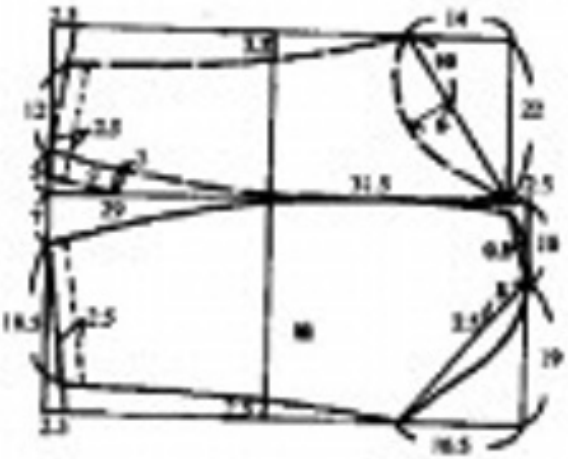

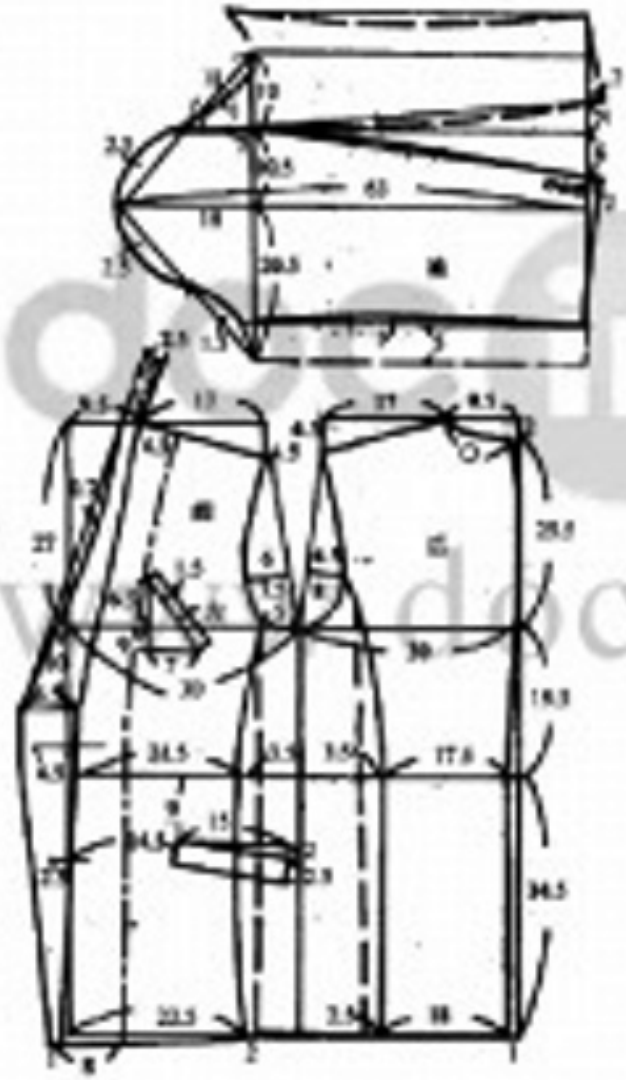

五、无领外套

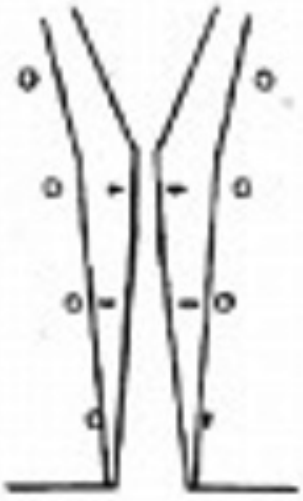

此款采用较厚的面料材料做出很好的感觉。用牛角扣装饰，整体效果更突出。

用料：150cm 幅宽 170cm；里子布 90cm 幅宽 220cm；衬布 90cm 幅宽 80cm，垫肩 1 副，5.5cm 牛角扣 3 粒；3.5cm 6 粒。

www.docin.com

七、牛角扣宽装外套

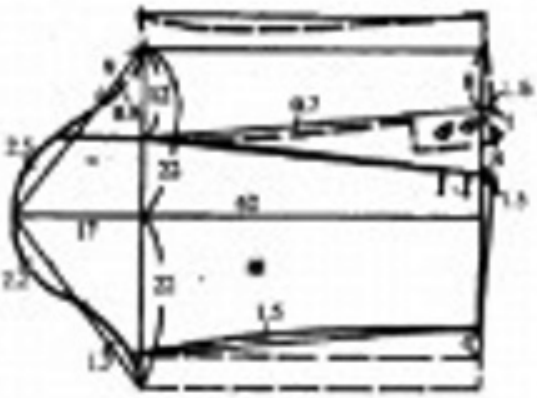

六、有丝线装饰的男西装

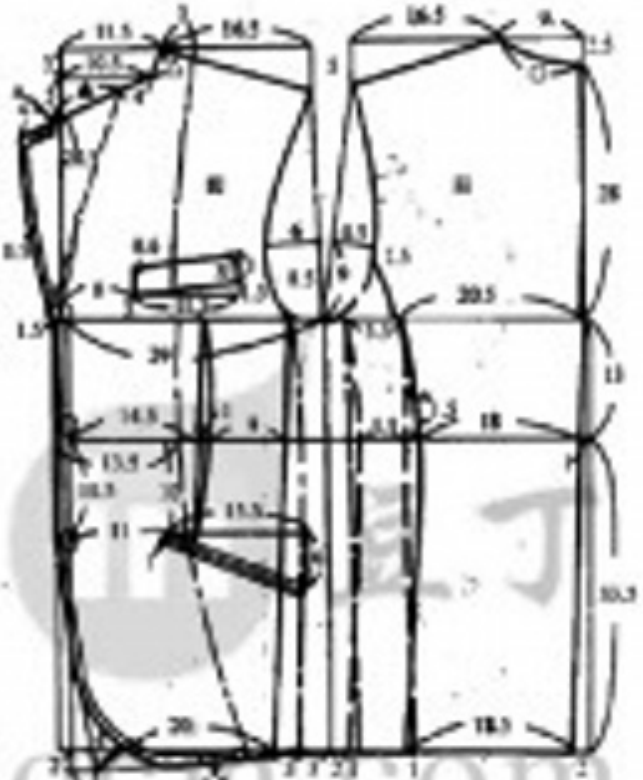

此款用深色薄纯料加浅色丝线装饰，对比强烈具有华丽感觉，整体印象非常好，搭配休闲裤、西裤会有不同感觉。

用料：150cm 幅宽 180cm；里子布 90cm 幅宽 140cm；贡布少量；衬布 90cm 幅宽 80cm；垫肩 1 副；2.3cm 纽扣 3 粒；1.5cm 6 粒。中咖丝毛滑动线少量。

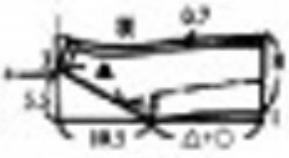

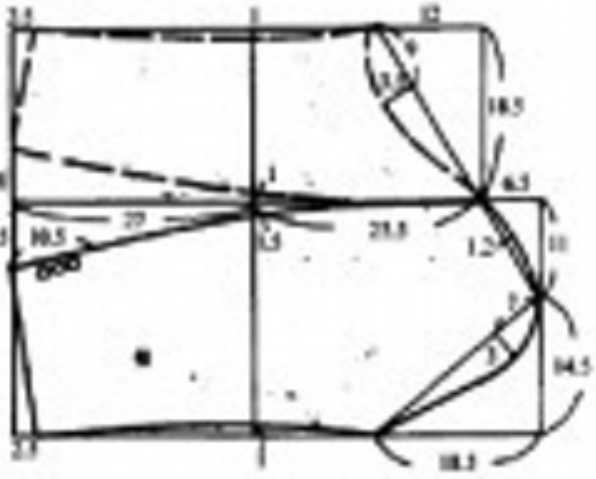

八、无领式外套

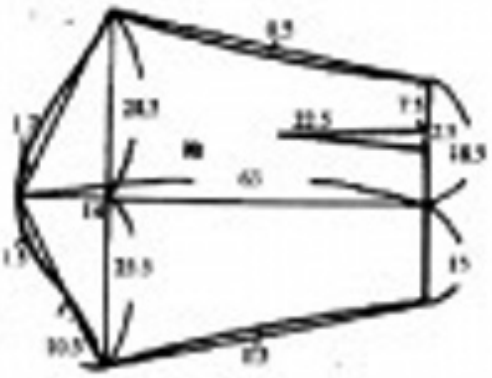

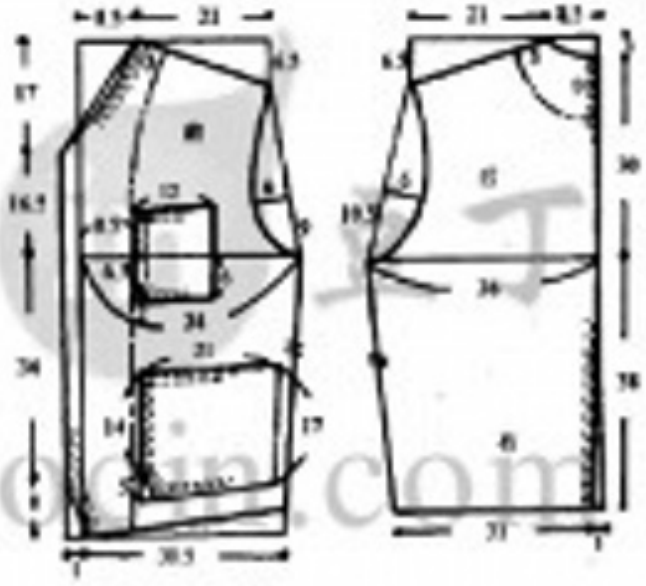

这是一款适合青年人穿着的轻松外套。用毛涤面料、纯棉布制作，均有不错的效果。如与大格裤子搭配穿着，会更有品味。

用料：110cm 幅宽 330cm；里布 90cm 幅宽 270cm；衬布 90cm 幅宽 80cm。装有 1 副 2cm 假扣装饰。

缝制顺序：

1. 制作前身贴袋；
2. 缝合后中缝；
3. 缝合肩、侧缝；
4. 制作袖子，装袖子；
5. 缝里子的肩和侧缝，贴边；
6. 制作里袖，装袖里布；
7. 缝合领撑、领子及底领；
8. 加垫肩；
9. 扣好底领，袖口折边；
10. 锁扣眼，钉扣子。

袖子的缝制方法

1. 缝袖省及袖缝

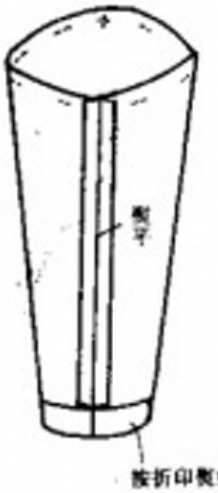

2. 熨平袖缝，扣袖口折边

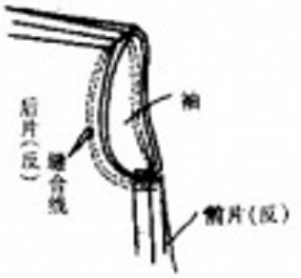

3. 绱袖子，缉两条线

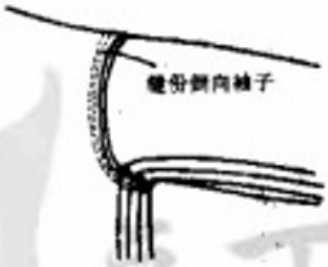

4. 拉出袖子缝份倒向袖子一侧

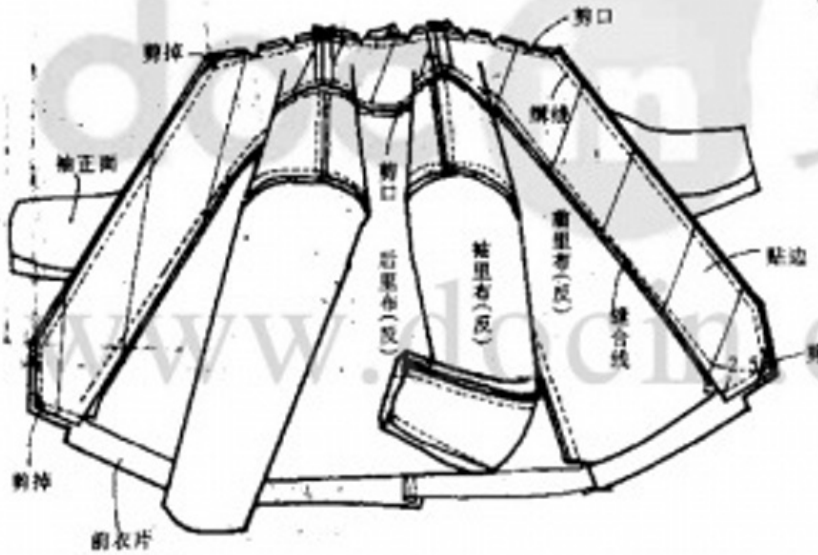

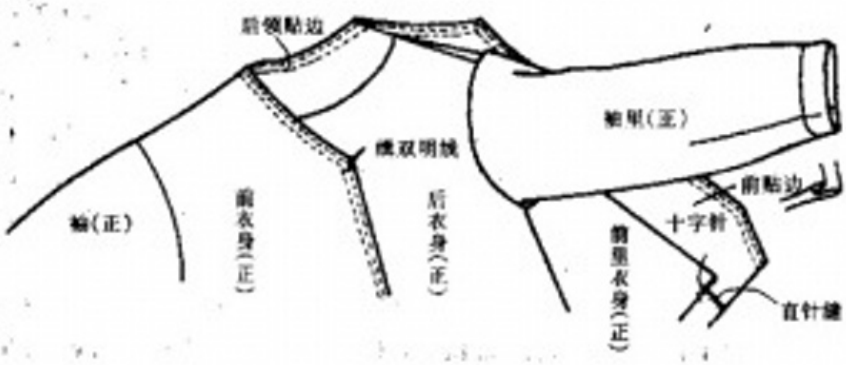

这是一款宽松的直身外套，四个贴袋及袖口装饰外加圆角斜下摆，使其更具男装的威武。假如用鲜艳的红色面料及花领装饰，则刚柔有致，效果颇佳。

用料：90cm 幅宽 310cm；花灯芯绒 110cm 幅宽 90cm（领、贴边、袖口里等）；衬布 90cm 幅宽 90cm。2cm 纽扣 11 粒。

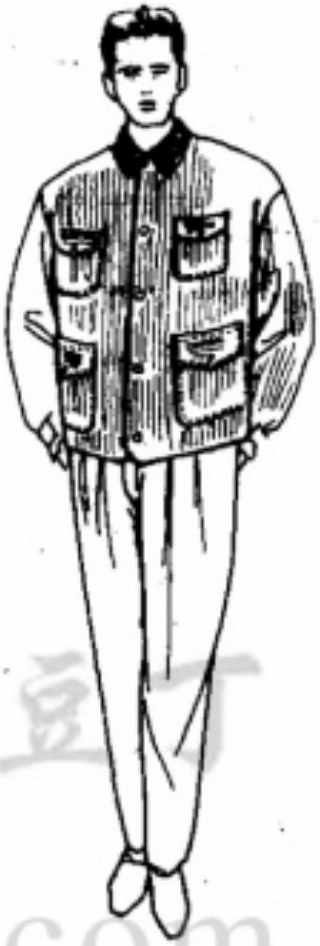

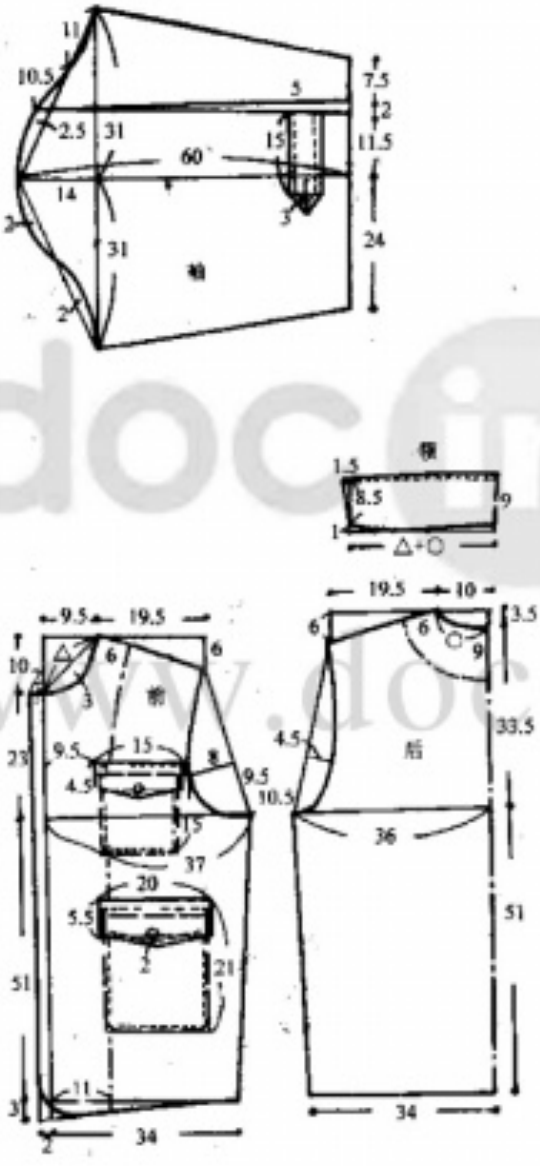

九、有花领的灯芯绒外套

领子的制作方法

①先将领里反面贴粘合衬

②领里、领面正面相对，按图示缝线，领角多余缝份剪掉

③翻至领子正面，熨烫整理缝明线

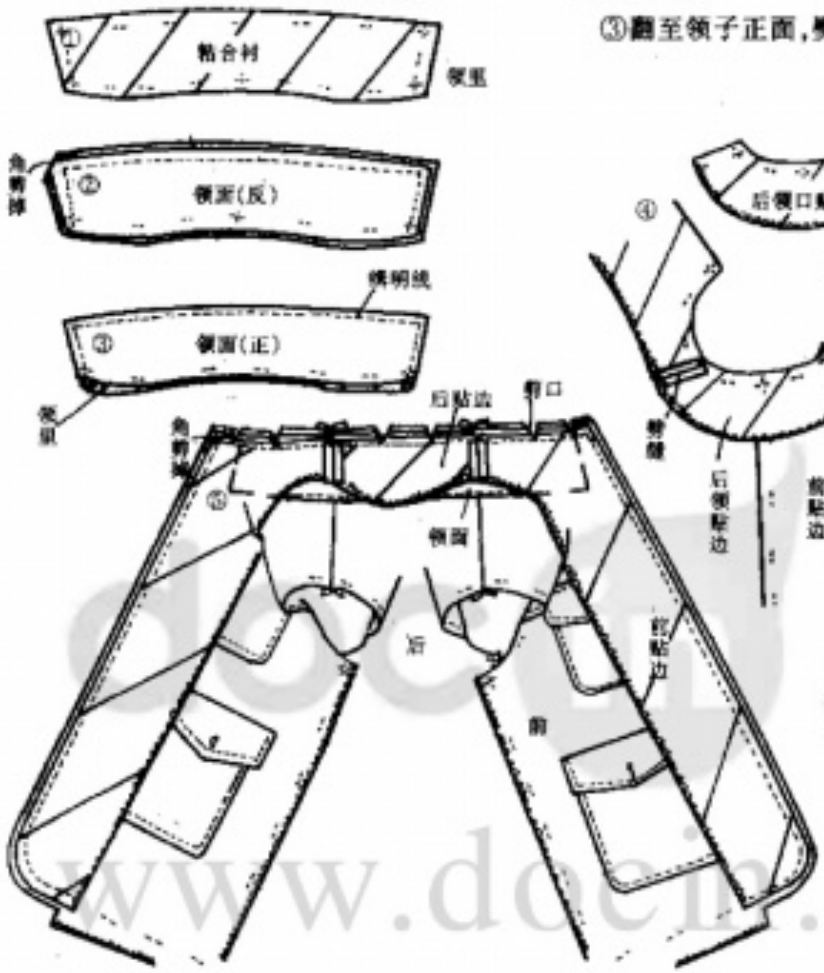

④将贴边都粘衬布，缝合接缝点，并熨开缝份

⑤将做好的领子放在绱领位置疏缝固定，缝合贴边布时，将领子夹在贴边与衣片间一起缝合

⑥翻至衣服正面，熨烫前襟及领子，后领口贴边松松缭缝固定在衣身上

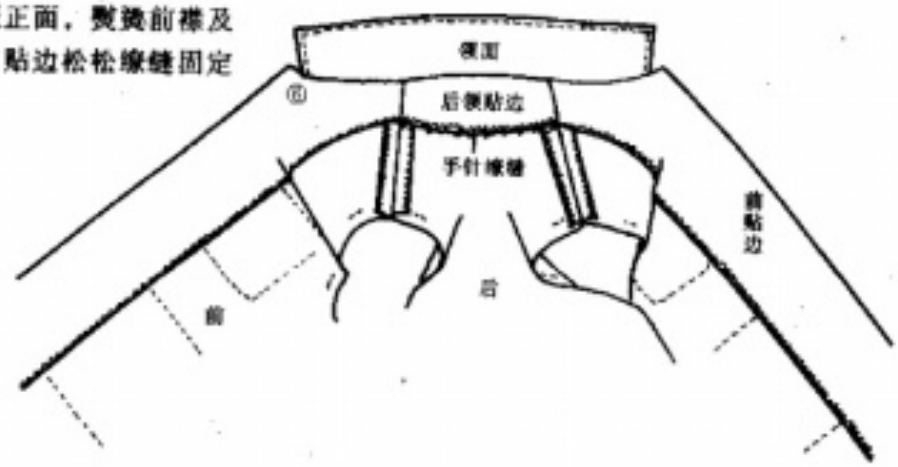

十、马甲、裤子套装

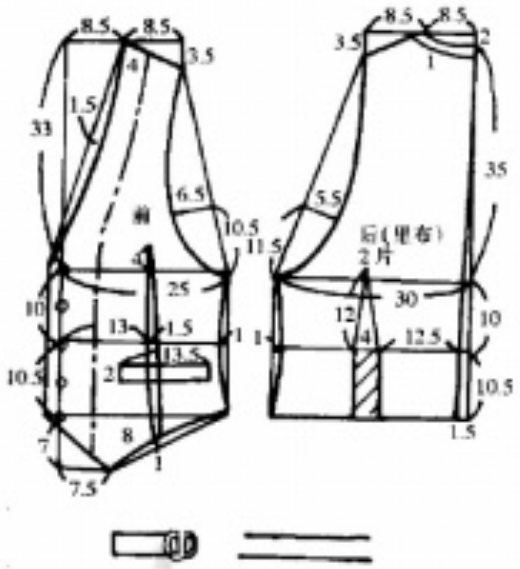

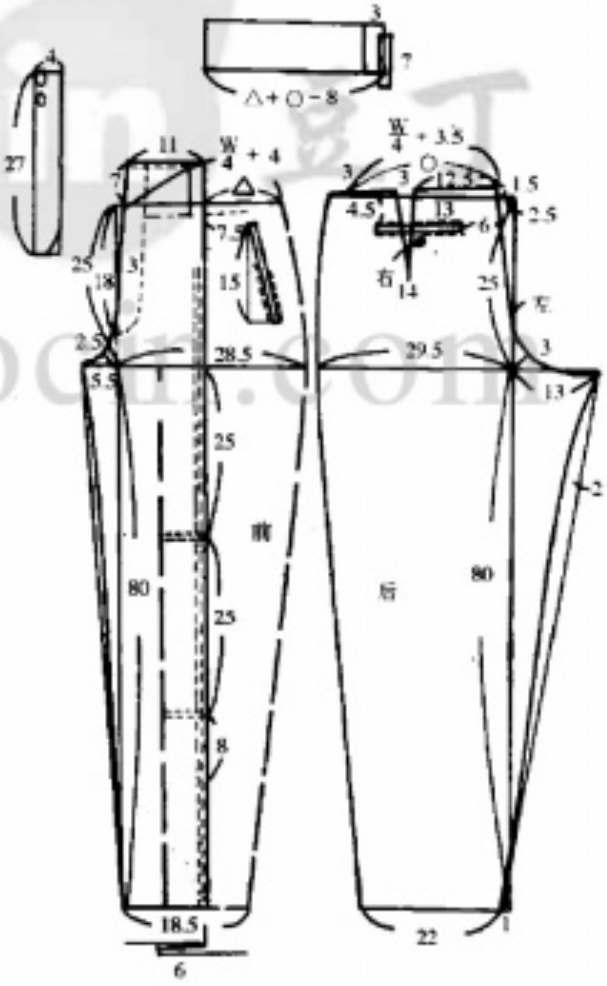

采用提花织纹的锦缎做马甲前身，与深色毛质西裤搭配，出席一般性的聚会真够潇洒的。

用料：

马甲：150cm 幅宽 70cm（后背用里子绸）；

里布 90cm 幅宽 180cm；

衬布 90cm 幅宽 70cm。

1.5cm 钮扣 5 粒。

后腰卡子 1 副。

裤子：90cm 幅宽 300cm；

衬布、口袋布少量。

1.5cm 钮扣 3 粒。

17cm 长拉链 1 条。

www.docin.com

缝制马甲的顺序及方法(参考)

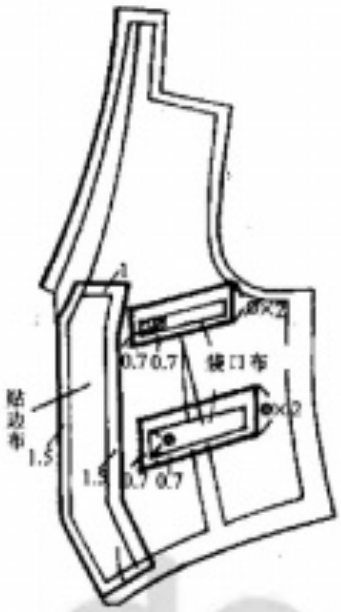

1. 用前衣片比照裁剪贴边布和袋口布。衣服是条纹布时，袋口布的条纹必须与衣身一致

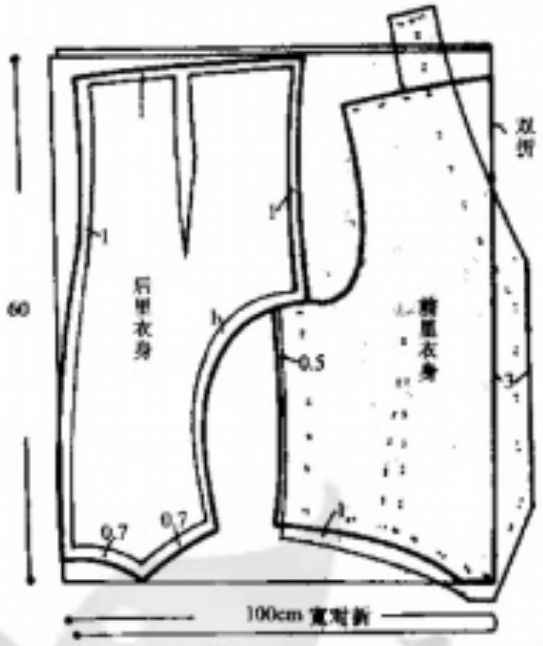

2. 将里子布双折，如图示。比照前衣片放出缝份裁剪。如果后衣片全部用里子布，加裁一片即可

3. 制作后衣身

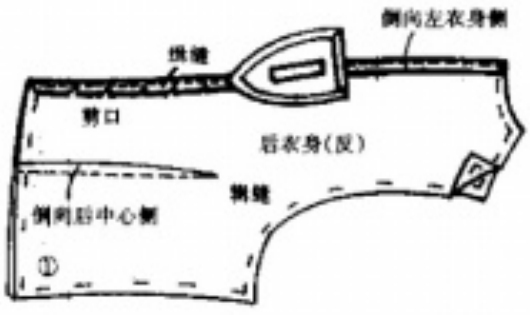

①先缝合后衣身中缝，缝份倒向左衣身，腰围以下部分打剪口。腰省倒向后中心

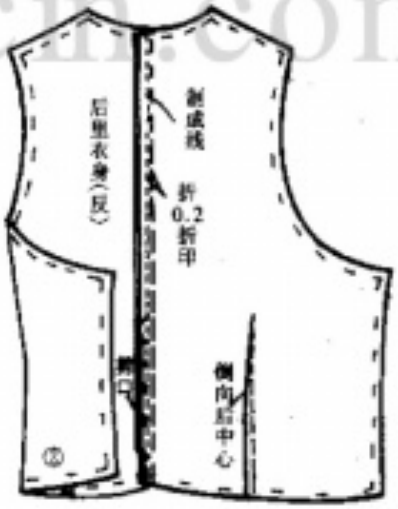

②后片里子布的缝合则应在制成线外 0.2cm 处。折 0.2cm 的折印且倒向左衣身

www.docin.com

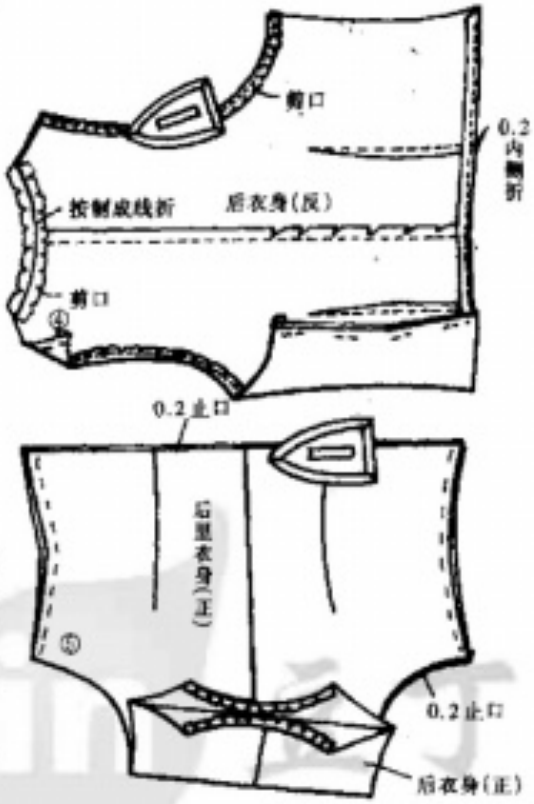

③以衣面、里子布正面相对，使衣面搬进0.3cm，将袖窿及下摆的缝线在缝合记号外0.2cm处

④袖窿打剪口，扣0.2cm的翻边，领圈打剪口，并按制成线扣边

⑤翻至衣面，熨平袖窿及下摆止口，再翻回反面

4. 制作前衣身

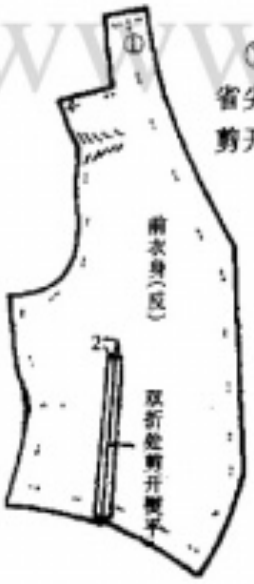

①缝前衣身省，省尖留2cm，下部剪开熨平

②容易毛边的衣料不能打剪口时，可以垫一条斜裁的里子布缝省道，左右劈开熨平，使厚薄一致，表面效果好

www.docin.com

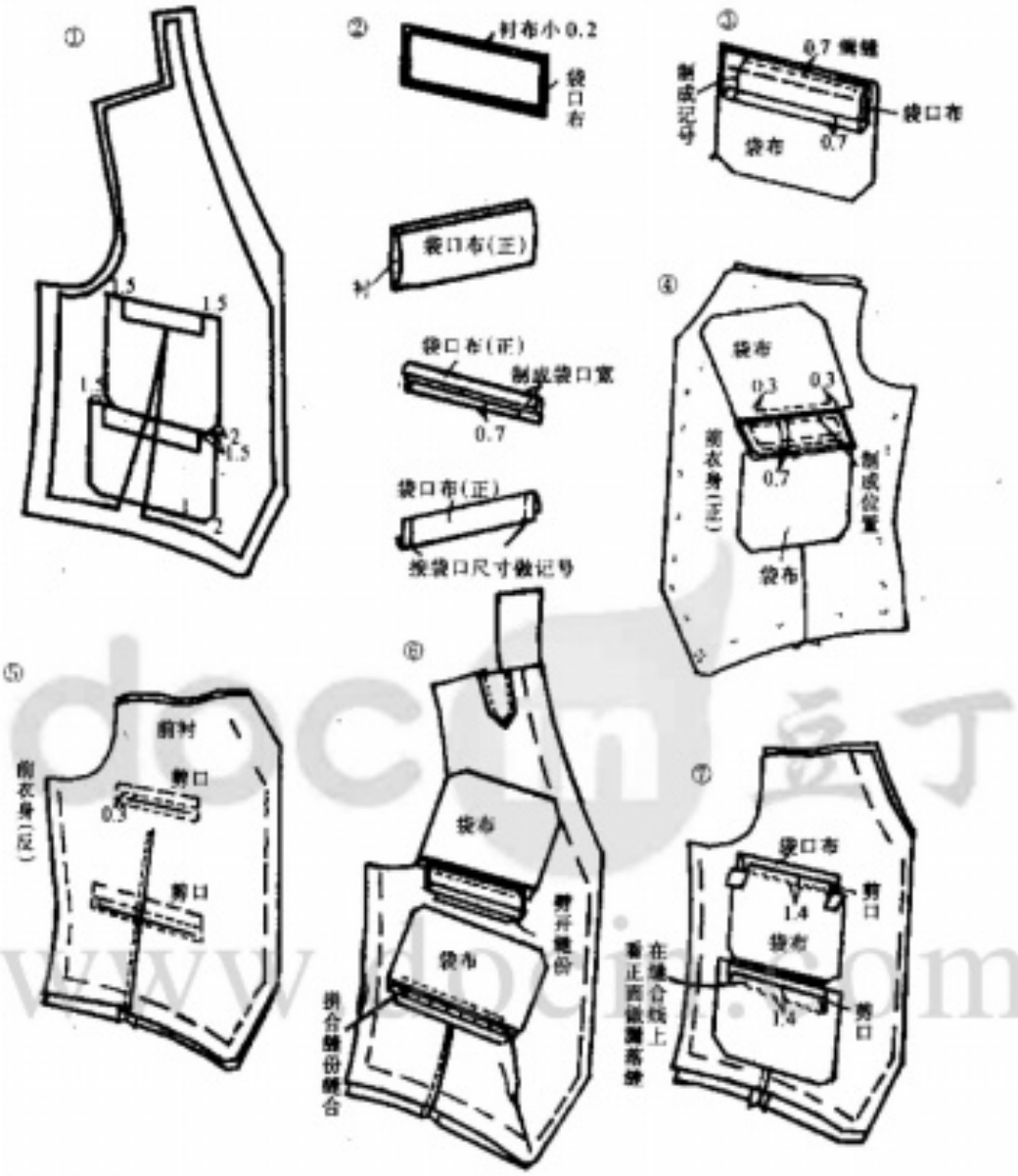

5. 口袋的制作方法

①袋口要用柔软的里子布，如图示各裁两片

②袋口衬应小于袋口布0.2cm，在衬布上下边涂薄浆糊粘好，按制成线折好袋口布，在正面划出袋口尺寸记号

③将袋口布上边与袋布对齐，在0.7cm宽处缉线，两边按制成记号各留出0.3cm

④将袋口布与另一片袋布拼合在衣身袋口位置，分别在自边缘0.7cm处缉线，缉袋布时两端留0.3cm

⑤在圆道缉线中间剪开，两端剪呈Y形

⑥把袋布拉到反面，缝份熨开，将袋口布折成制成宽度，缝在一起

⑦在袋布缝止点位置打剪口，袋布向下倒在袋口布的缝合线上做漏落缝固定

⑧将袋口布两角多余的缝份剪掉

⑨把袋口布两边的缝份按制成线折好，角要稍圆些，在0.5～0.7cm处缉线

⑩将缝在正面的袋布拉进里侧，袋口布的两端向内0.7cm处绗缝2/3，1/3在反面固定，使针脚从表面看不出来

⑪整理好两片袋布，在袋边缘0.7cm处缉缝

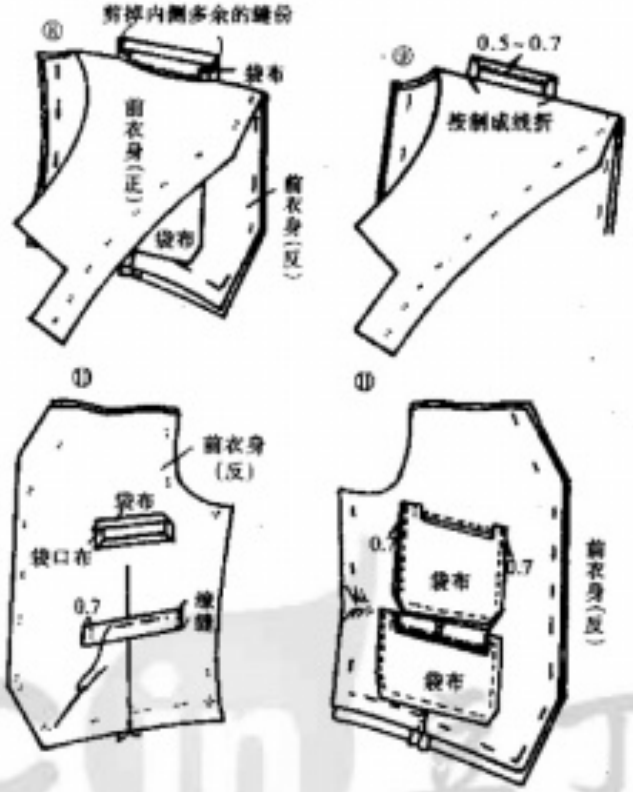

6. 前衬的缝制

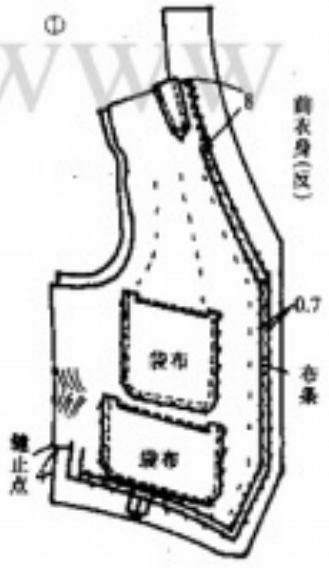

①袖窿、领圈、前襟、下摆、侧缝开衩处的衬布按制成线剪掉多余缝份。袖窿用里子布缉缝，另一边用密针固定，其他部位用布条缉缝固定

②将贴边布正面与衣片正面相对放好，先用手针疏缝，底摆部分的贴边要拉紧一些

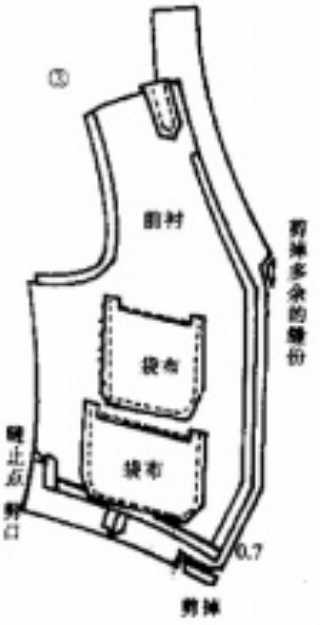

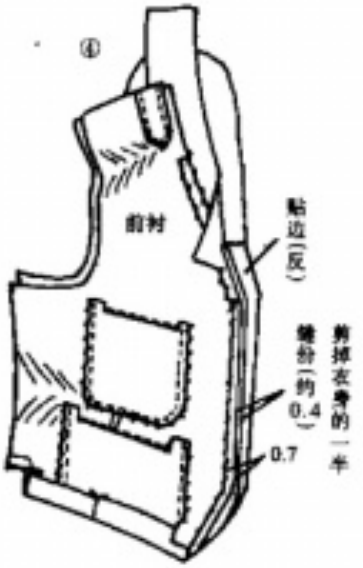

③从贴边布上侧至下摆处在布条外 0.2cm 处绲缝，剪掉下摆及上端角多余的缝份

④在贴黹上熨开前襟及下摆的缝份，并按折印熨好底边及开口部分，将前襟衣身缝份缭缝在衬布上

7. 袖窿、肩、侧缝的缝制

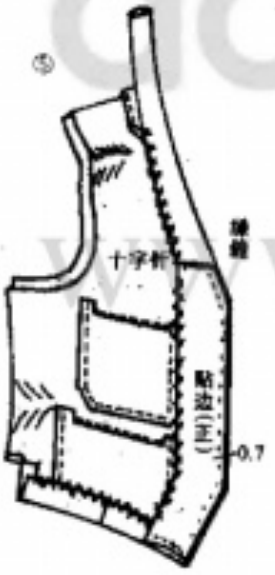

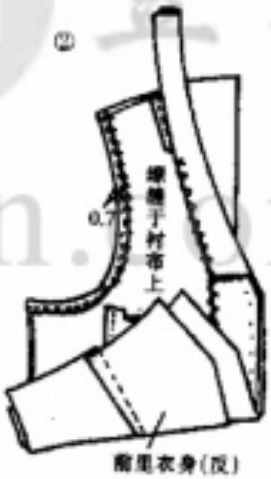

⑤翻至贴边正面，熨 0.2cm 止口。在距前边 0.7cm 处透针缝，贴边里侧用三角针固定在衬布上，上端与下摆裁边要缭缝

①缝好里布的省份，两片正面相对，在袖窿衬布外 0.3cm 处绲线缝合

②缝份剪成 0.7cm 宽，转弯处打剪口，按制成线熨好，手针缭缝于衬布上

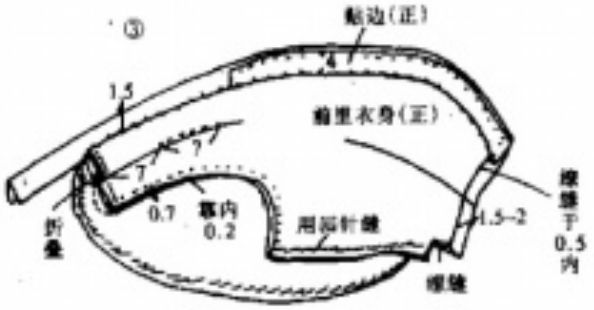

③翻至正面，使袖窿的里布靠内 0.2cm，在 0.7cm 处拱针缝固定

在肩中间折叠 2cm 的褶份；自肩到 7cm 只做折痕，其下的 7cm 要用拱针缝固定

④将前后里衣身正面朝外，装入衣面之中，为使侧缝与肩缝份一致，可先用手针疏缝固定，袖窿缝份倒向后里衣身，缉缝肩部和侧缝时要一起缝合

⑤从后里衣身看缝线

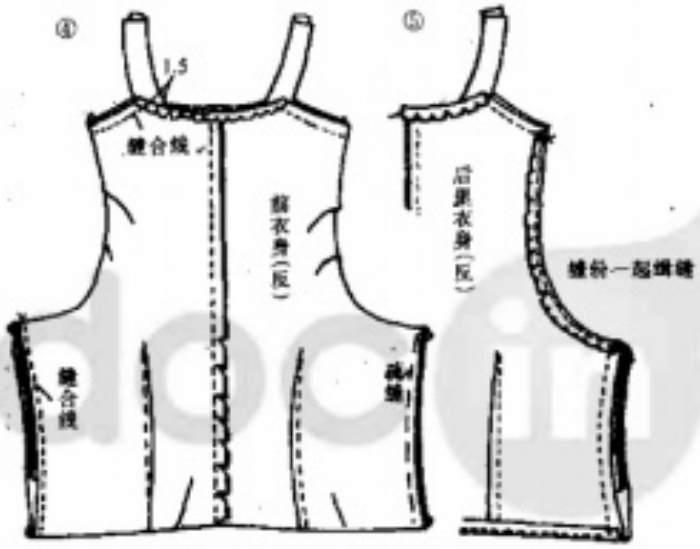

8. 领圈的制作方法

①翻至正面，缝份要自然的倒向后衣身侧

后领的中心表面向内折齐缉缝，贺开缝份，将后衣身置于后领之 1.5cm 处，密针缉缝

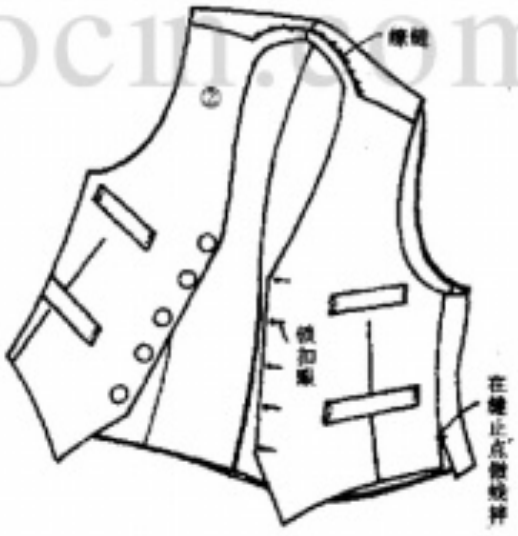

②整体熨烫完后，锁扣眼、钉钮扣

十一、有图案的针织料马甲

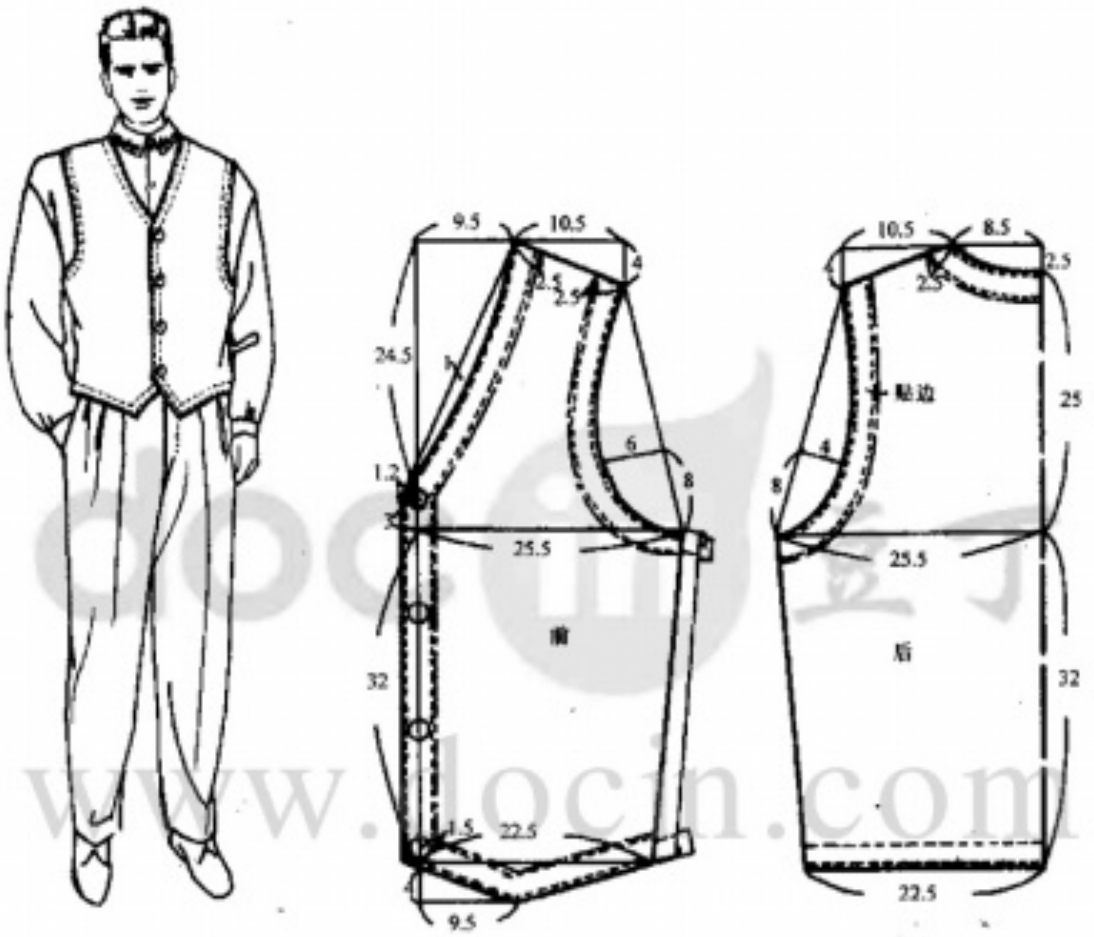

采用横纹连续纹样的针织面料做件马甲，与素色衬衫搭配穿着，会有与众不同的印象。

用料：90cm 幅宽 70cm(前身料)；素色料 90cm 幅宽 70cm(后背、贴边料)。1.4cm 钮扣 4 粒。

十二、彩色青果领马甲

用黑白条锦缎制作此款，与黑色纯毛西裤、西装组合，是一套不错的礼服。

用料：150cm 幅宽 90cm；里子布 90cm 幅宽 150cm(后身、前身里)；衬布 90cm 幅宽 90cm。2.5cm 钮扣 7 粒；2cm 钮扣 1 粒。装饰卡子 1 个。

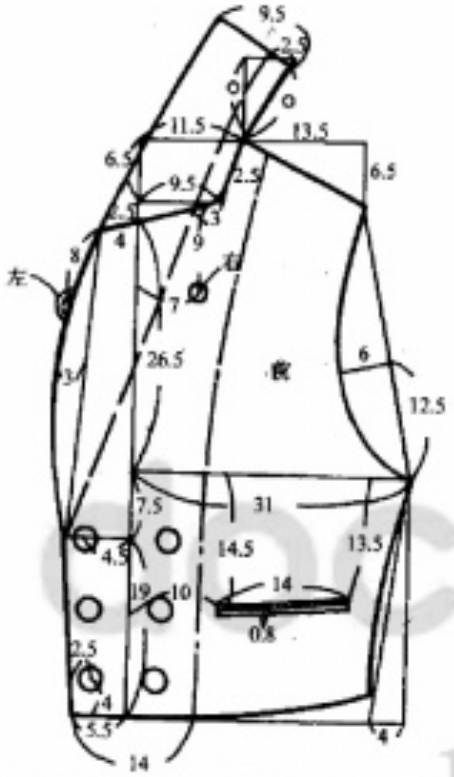

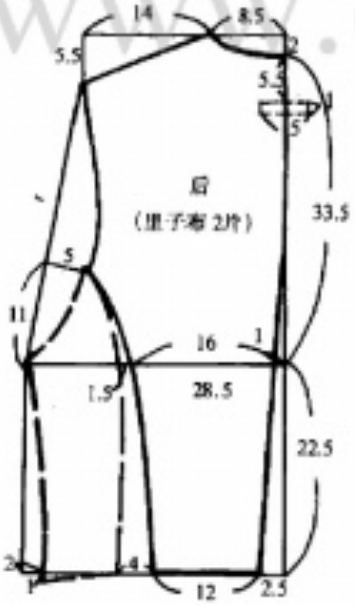

后腰的装饰袢

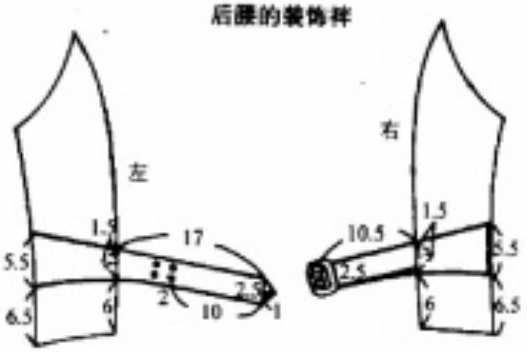

www.docin.com

十三、粗犷的马甲、裤套装

此款采用肌理效果很好的厚实的棉布，加坚牢的粗线缉缝作装饰线，整体效果粗犷而有个性。

用料：90cm 幅宽 290cm；裤子袋布少量；衬布 90cm 幅宽 90cm。1.7cm 钮扣 3 粒；2cm 钮扣 4 粒。装饰卡子 2 个。19cm 长拉链 1 条。

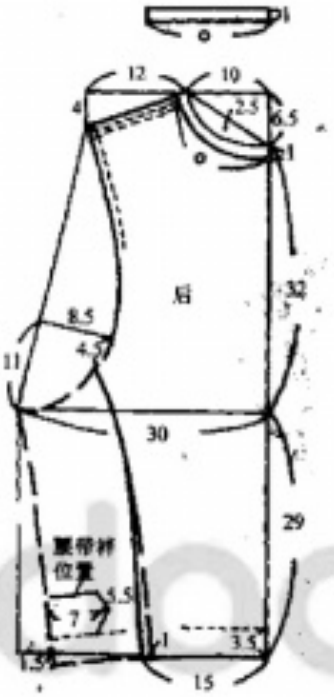

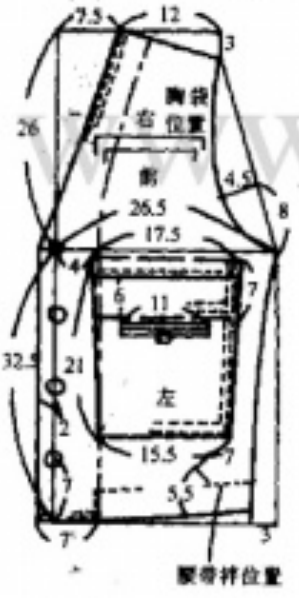

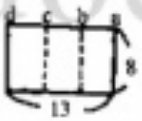

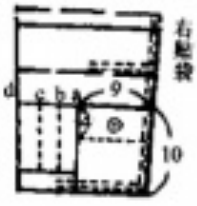

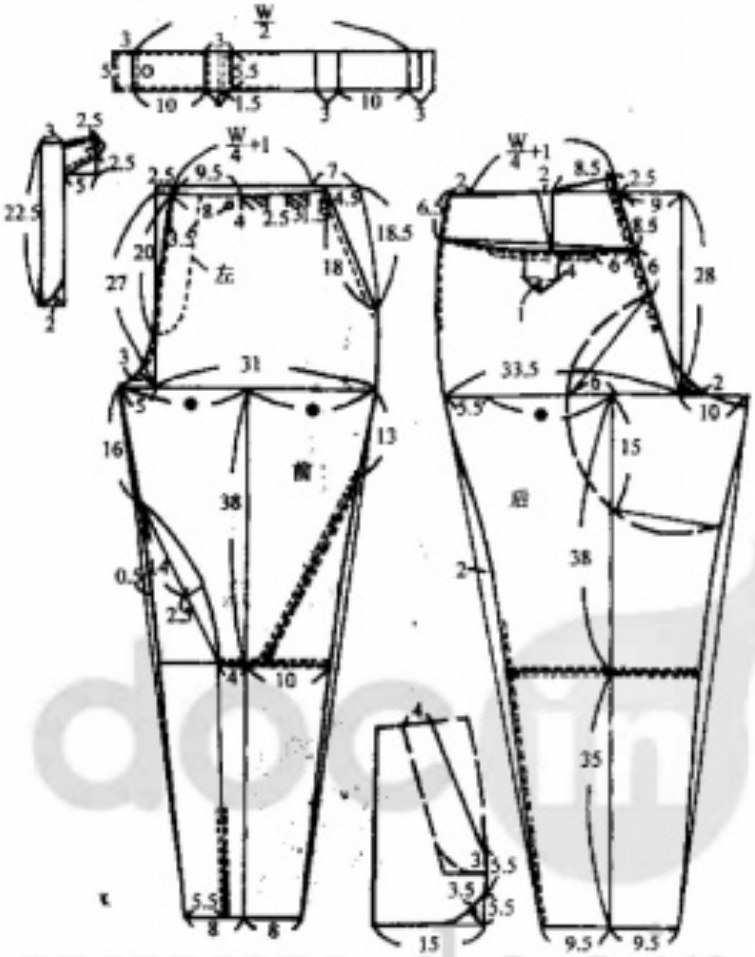

加裙裳的贴袋制作方法

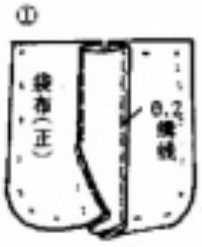

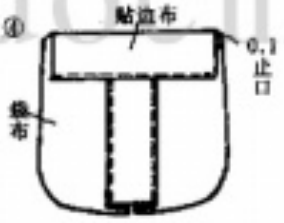

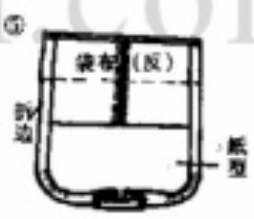

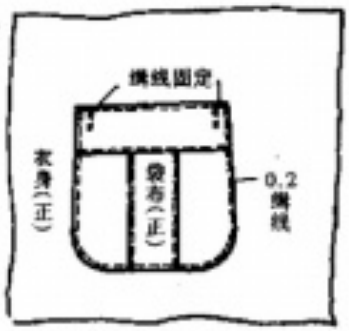

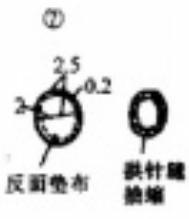

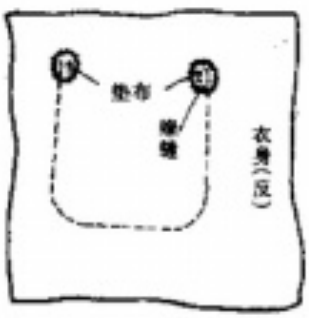

www.docin.com

十四、双排扣马甲套装

格子布与素色搭配，是一种科学的搭配手段，用素色毛花呢做裤子，格呢料做马甲，整体感觉活泼富有朝气。一定要选质地好的薄料制作马甲。

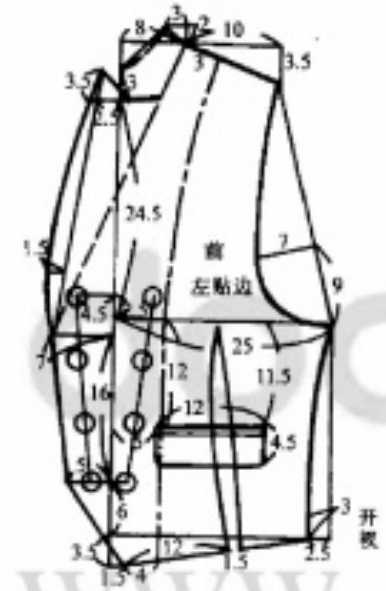

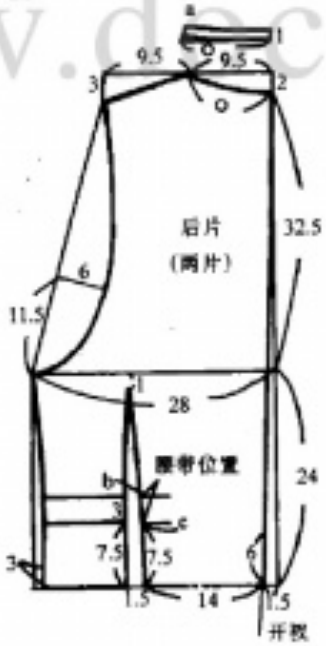

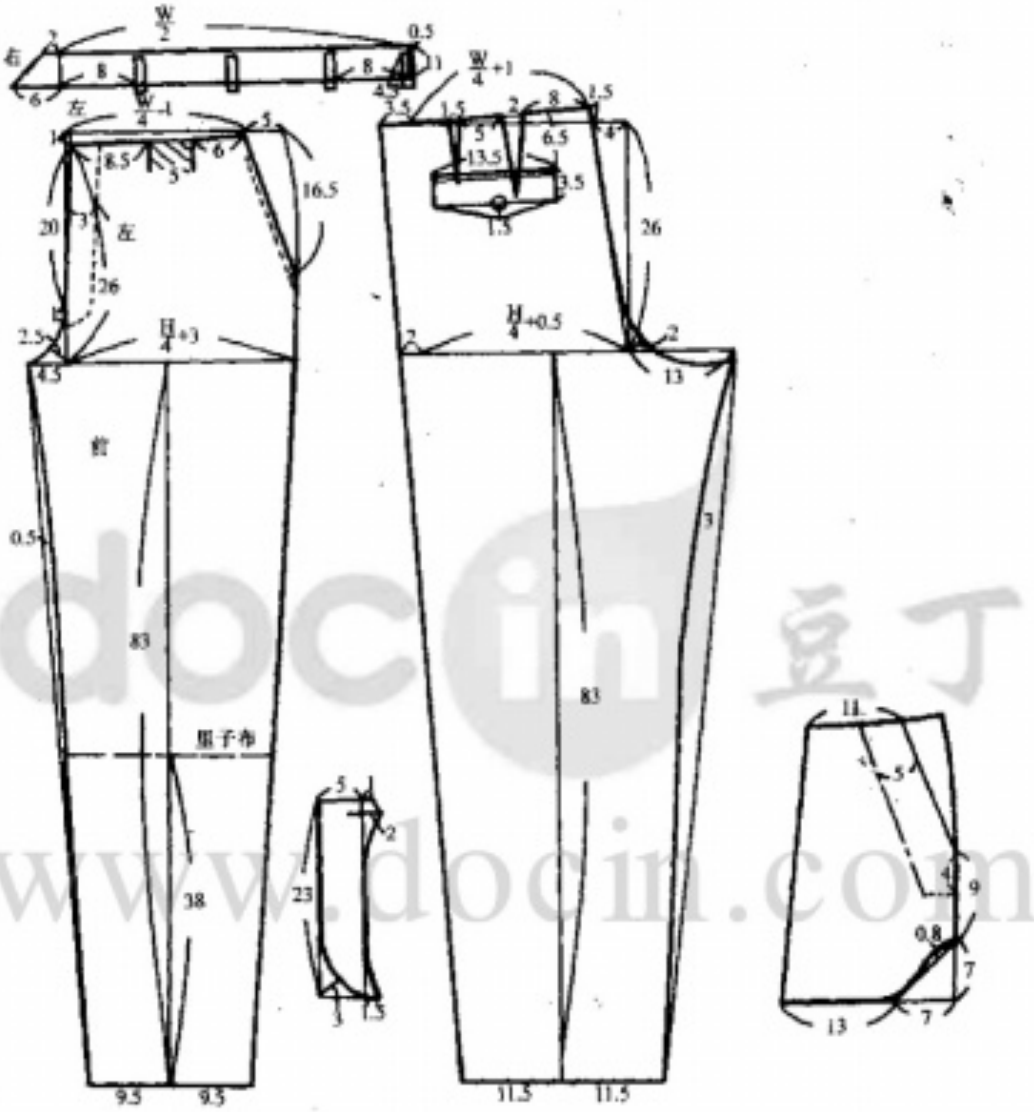

用料：

马甲：150cm 幅宽 70cm；里子布 90cm 幅宽 130cm；衬布 90cm 幅宽 70cm。1.8cm 钮扣 12 粒。

裤子：150cm 幅宽 160cm；里子布 90cm 幅宽 80cm；衬布 90cm 幅宽 50cm。1.8cm 钮扣 3 粒；1.5cm 1 粒。19cm 长拉链 1 条。

十五、底摆不齐的双排扣马甲

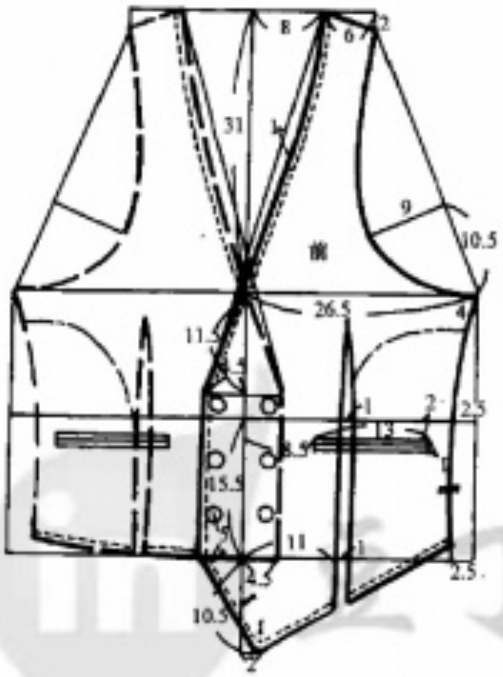

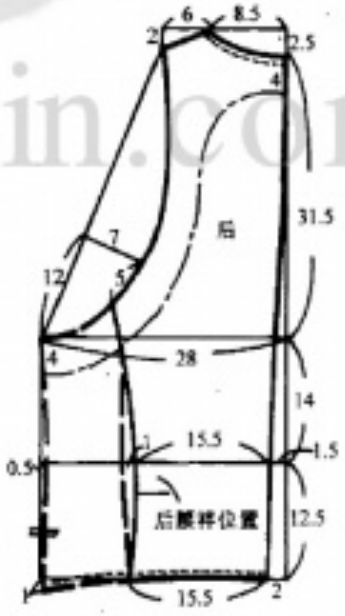

此款用红色哈味呢、毛花呢制作，配黑色扣子点缀，非常适合年轻男士在节日里穿着。

用料：150cm 幅宽 100cm；里子布 90cm 幅宽 60cm；衬布 90cm 幅宽 80cm。1.7cm 钮扣 7 粒（其中里襟 1 粒）。金属卡子 1 个。

www.docin.com

男式衬衫加盘扣是极有特点的式样。用锦加丝的料子制作，更具有民族风味。裤子可用同一材料的深色搭配，上下有别、效果理想。

用料：

衬衫：90cm 幅宽 230cm；衬布 90cm 幅宽 80cm。2cm 纽扣 1 粒。

裤子：90cm 幅宽 290cm；衬布 90cm 幅宽 50cm。1.5cm 纽扣 3 粒。19cm 长拉链 1 条。

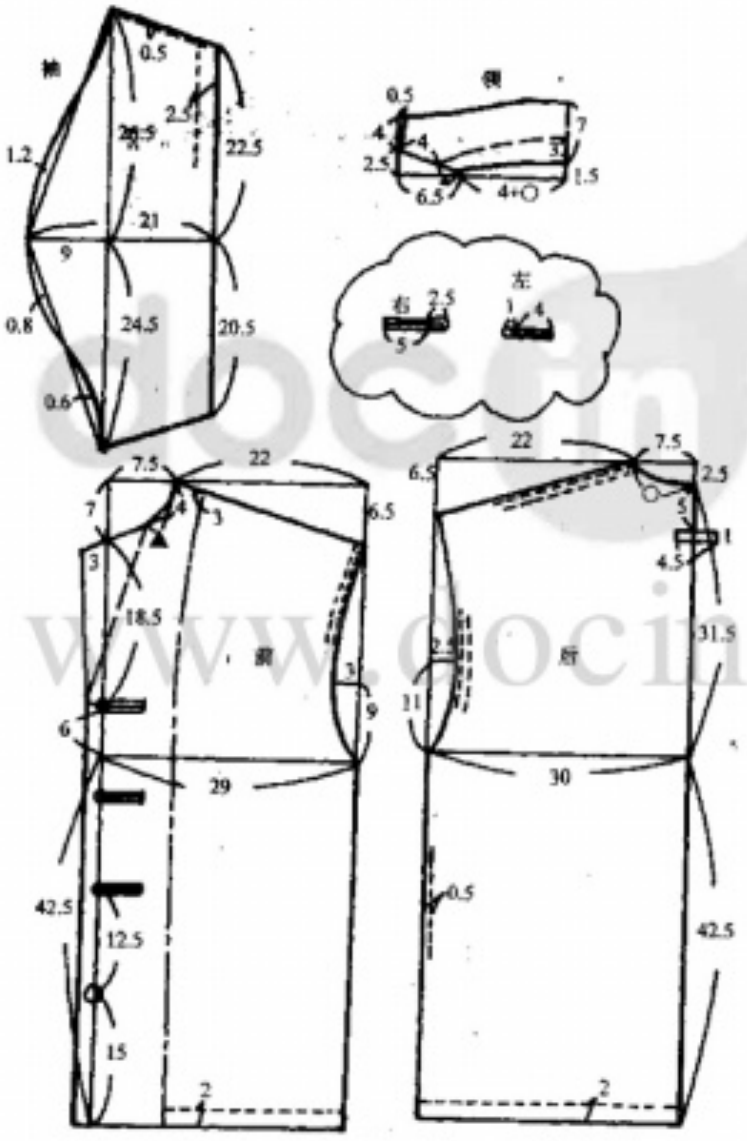

十六、盘扣翻领短袖衫裤

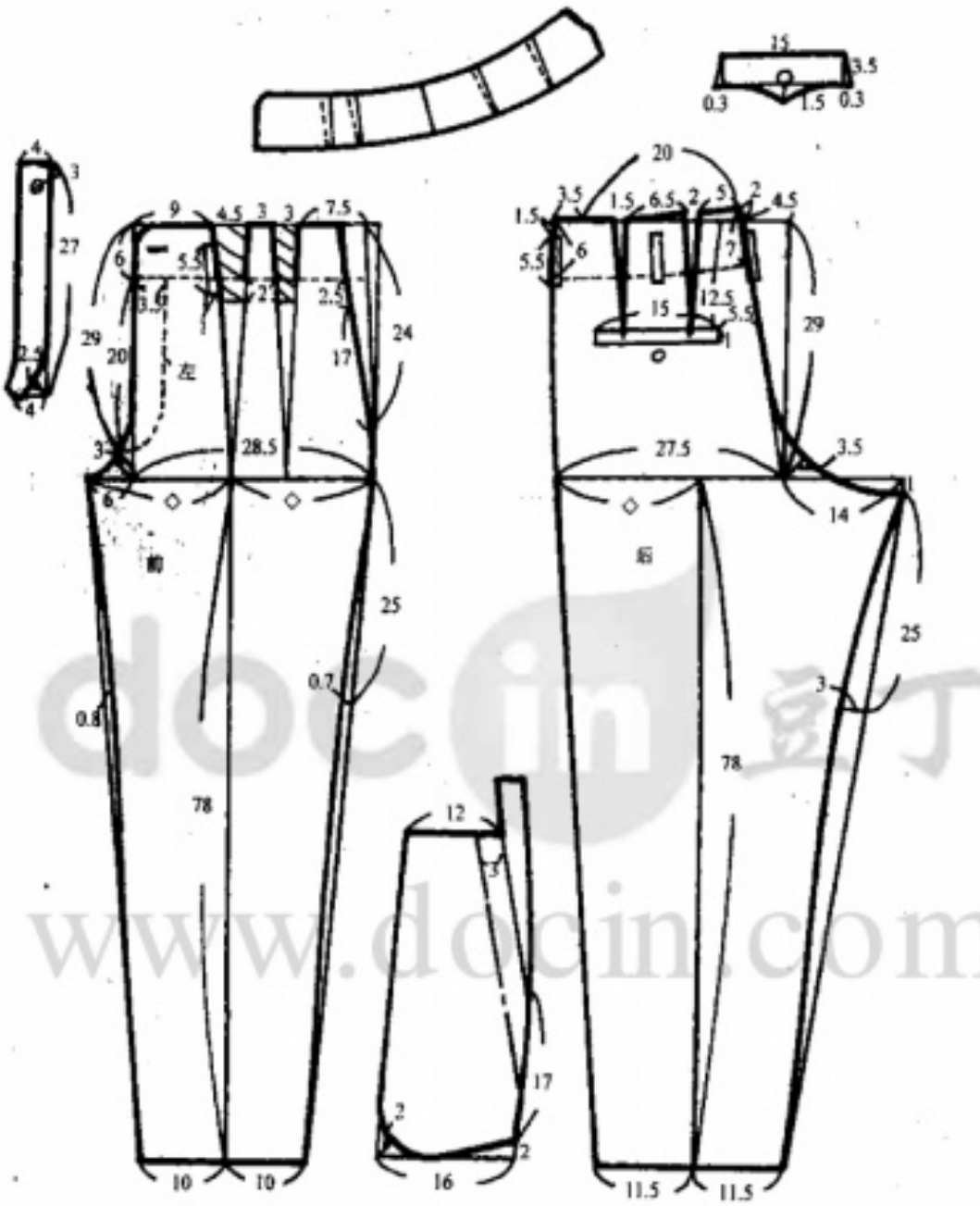
15
3.5
0.3
1.5
0.3
4
3
27
2.5
4
9
4.5
3
3
7.5
6
5.5
3.5
2.5
2.5
29
20
左
17
24
3
28.5
6
前
25
0.7
0.8
78
10
10
20
3.5
1.5
6.5
2
5
2
4.5
1.5
5.5
6
7
12.5
15
5.5
1
29
27.5
3.5
14
后
25
3
78
12
3
17
2
2
16
11.5
11.5

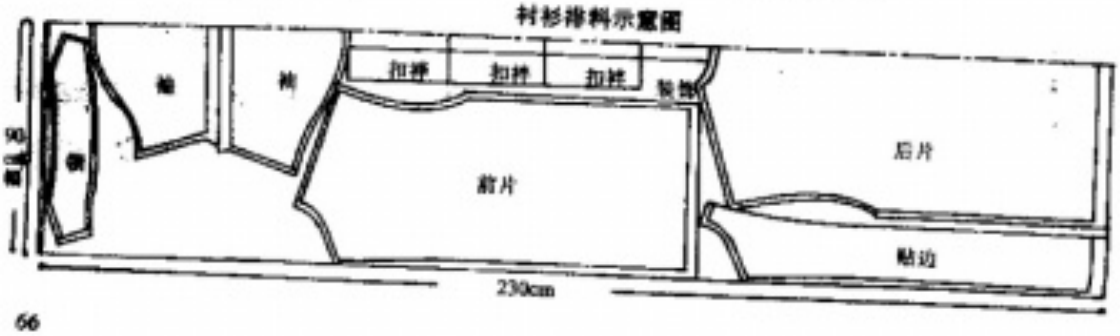
衬衫排料示意图
袖
袖
扣袢
扣袢
扣袢
贴边
前片
后片
贴边
230cm

裤子的缝制顺序及方法

1. 裤片的归拔方法

所谓归拔就是将裁剪的衣料，运用熨斗将突出的部分归进去，将凹陷的部分拔成直线，使其能依人体的起伏而呈立体的形状

①将前裤片(2片)正面相对，以图①所示方向放好裤片，将欲归拔的部位用刷子沾少量的水，按图示箭头方向熨烫，将突出的部分向折印方向推进，膝盖部位则拔开

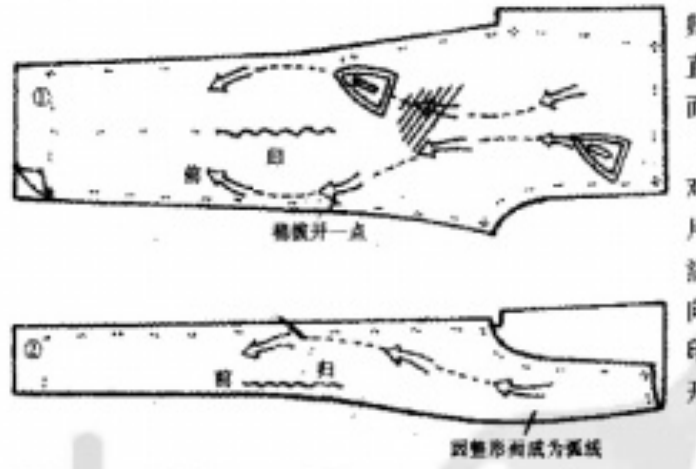

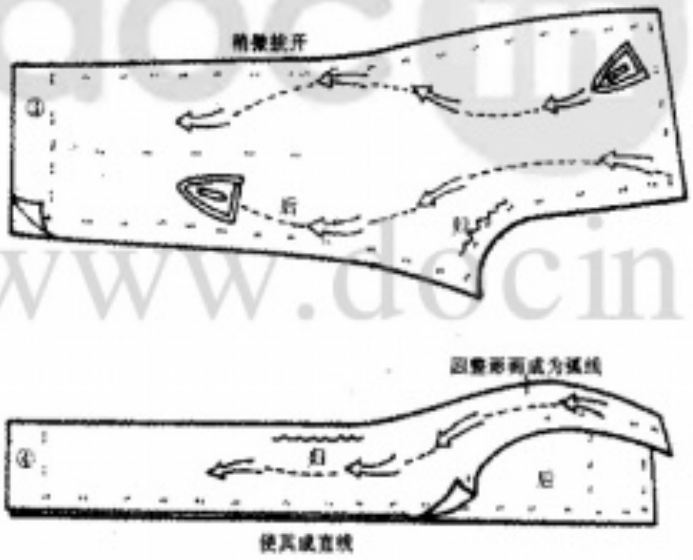

②把归拔后的裤子前片按挺缝线折叠，侧缝应成为直线，挺缝线有曲折起伏即可。如果折叠后效果不理想，可按图示再进行一次归拔

③后裤片与前片相同，按箭头示意方向熨烫，越是合体的裤子越应充分归拔

④将后裤片折成两半仔细观察，是否符合图中所示

doc 豆丁
www.docin.com

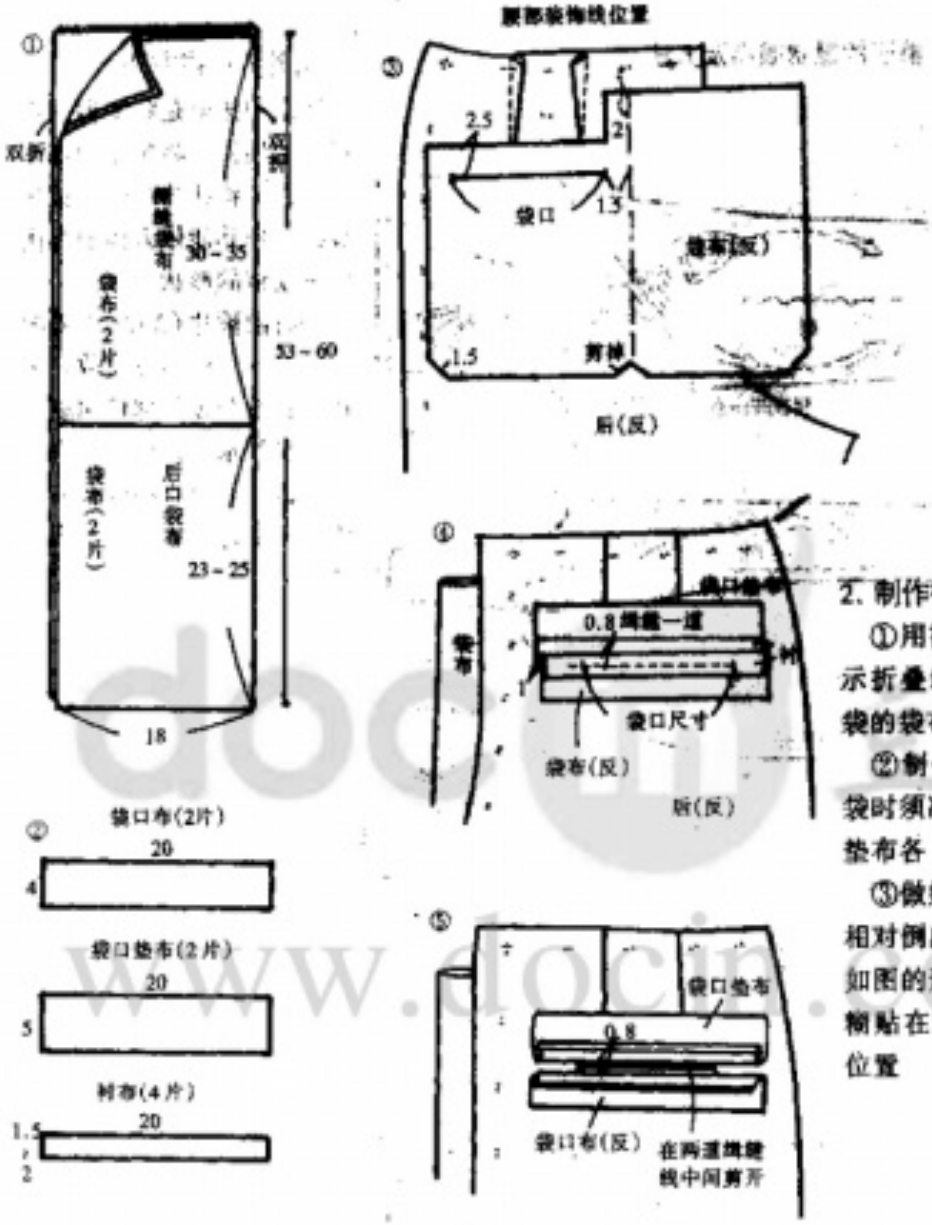

2. 制作裤子后袋的方法

①用裤袋专用布按图示折叠裁出前后四个口袋的袋布

②制作左右两个后裤袋时须准备袋口布、袋口垫布各 2 片，衬布 4 片

③做好后裤腰省，省份相对倒向中间，袋布裁成如图的形状，在上端涂浆糊贴在裤片反面口袋的位置

④在裤片正面袋口位置用划粉划好袋口线。袋口布和袋口垫布要贴好衬布，将袋口布边对齐开口线，袋口垫布与袋口布重叠 0.8cm，在各自距边缘 0.8cm 处按袋口尺寸缉线。两端要缉回针缝

⑤在与两条缉线平行方向剪开，两端剪呈 Y 形

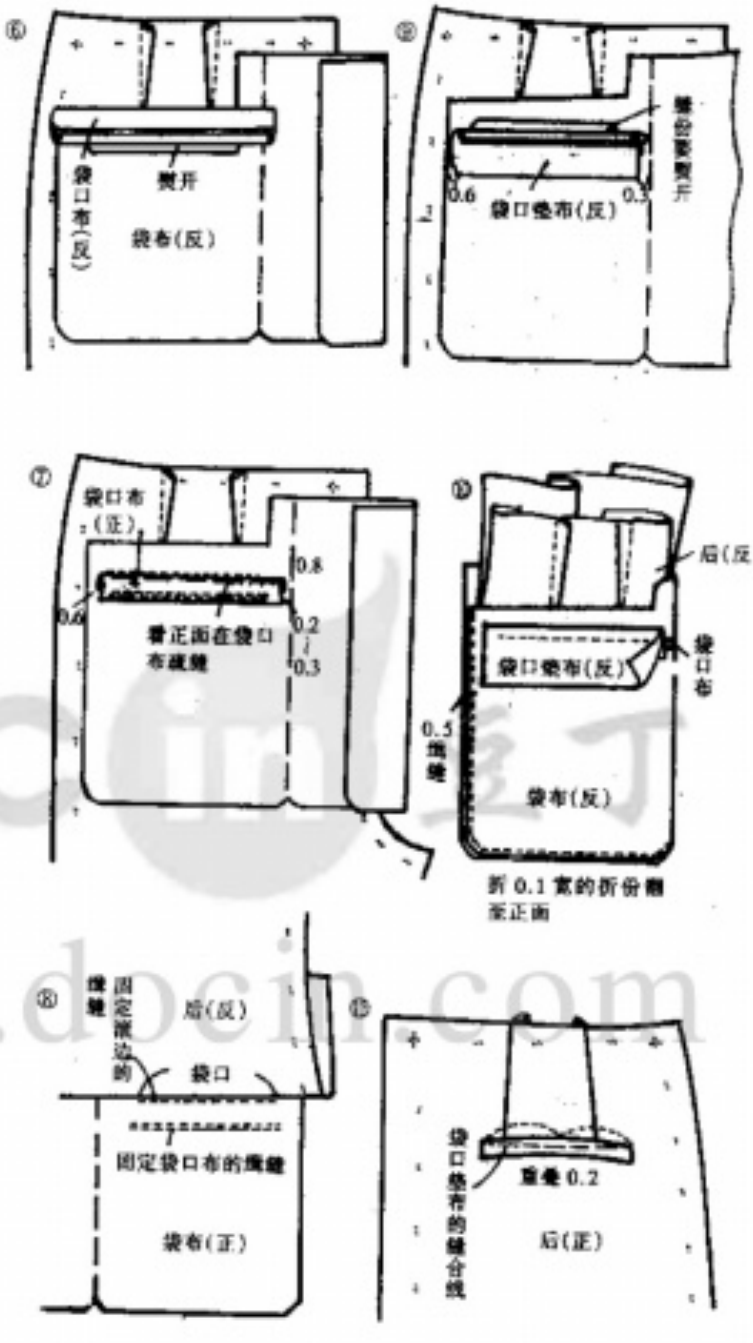

⑥将袋口布翻至里侧，劈开缝份

⑦把滚边宽度整理成0.8cm宽，用手针疏缝固定

⑧剪掉袋口布左右两端，将其下端用两道缉缝固定在袋布上，劈开裥片从袋布侧缉线于缝合线边缘，固定滚边的宽度

⑨将袋口垫布翻至里侧，劈开缝份后倒向上侧，袋口垫布两端剪掉

⑩以正面相对重叠袋布缉0.5cm宽缝线，折0.1cm宽的折份，翻至正面

⑪袋口垫布的下边涂上浆糊，将滚边布与袋口垫布的缝合线重叠0.2cm，自正面用熨斗整理形状，同时也使袋口垫布固定在袋布上

www.docin.com

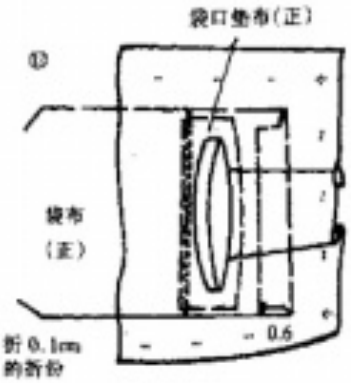

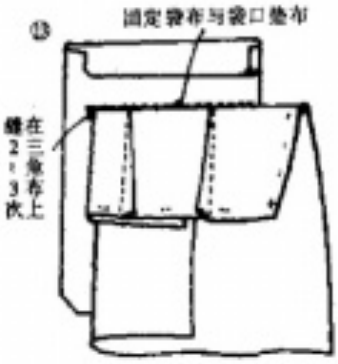

⑫拉开袋口，从袋口中缉缝袋口垫布下端

⑬如图示掀开裤片，在袋口两端缉缝 2～3 次固定三角布，之后在缝合袋口垫布缉线的上端、缉线固定袋布

⑭在袋布周围缉 0.7cm 宽缝线，上端用三角针固定在衣片上，正面在袋口两端用闩门缝固定袋口。

⑮在左边的口袋，锁扣眼，钉 1.5cm 的扣子

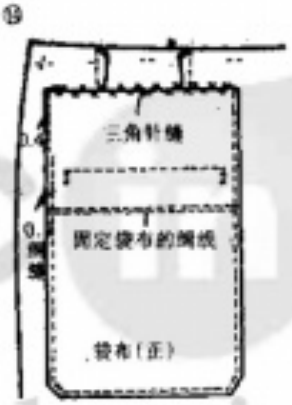

www.docin.com

3. 制作贴缝袋

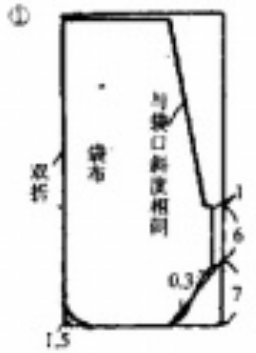

①按口袋尺寸裁剪袋布

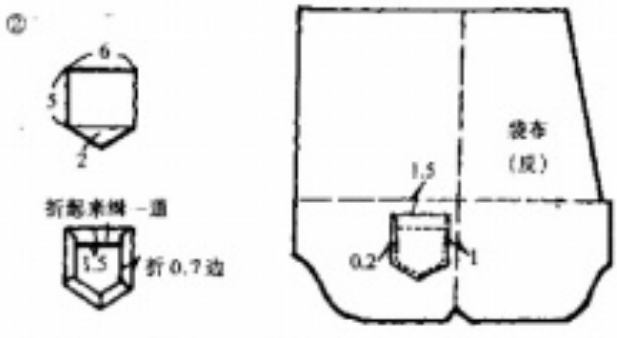

②右裤袋内贴一个小口袋，小口袋可用里子布制作

按图中尺寸裁好、折好缝份，缉缝在袋布里面所定的位置上

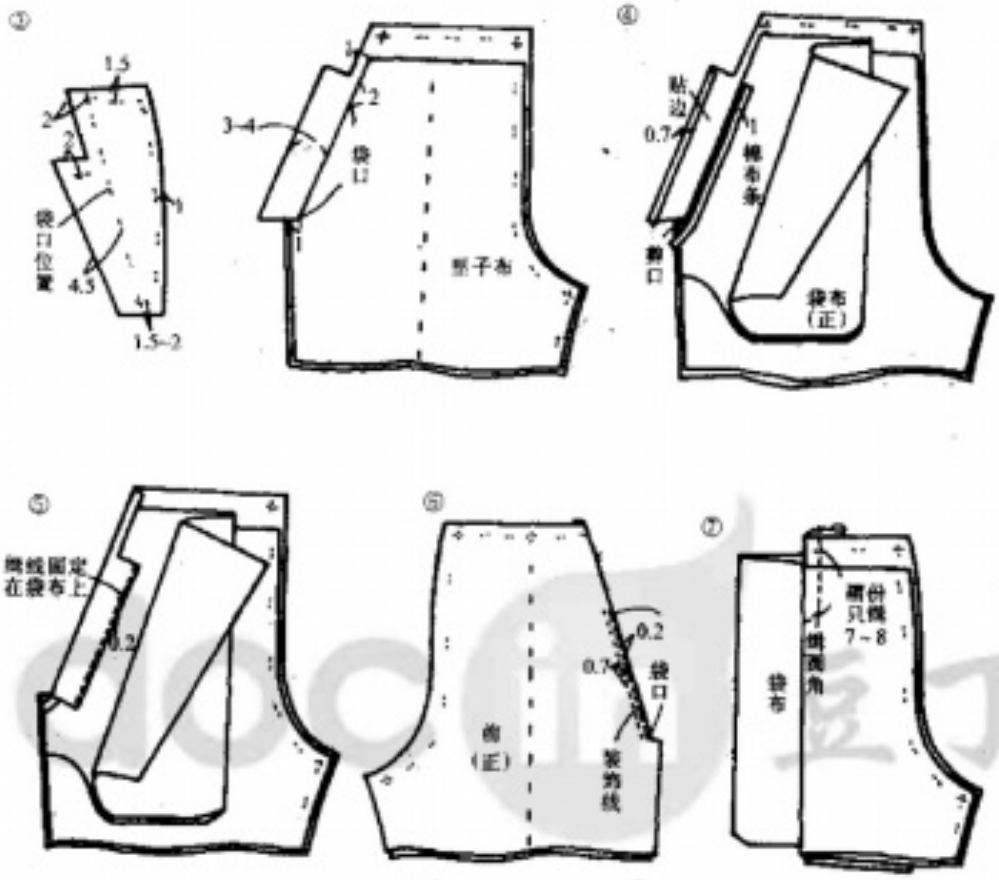

www.docin.com

③侧缝布用与裤子相同的面料，在其袋口留 4.5cm 的缝份兼作袋口垫布，袋口布的缝份也如图所示裁齐，用作贴边布

④将袋布的斜边对齐裤片反面的袋口，用薄浆糊贴好，在其上面再贴一条 1cm 宽布条，布条下端要放到缝份处。在袋口下端止点打剪口，贴边布扣 0.7cm 折边

⑤袋口按制成线折好，用 0.2cm 缉线将贴边布固定在袋布上

⑥在正面袋口缉 0.2cm、0.7cm 两条装饰线

⑦前片褶份缝 7～8cm，缝止点要缉成小圆角

⑧

⑧对好袋布与侧缝布，用手针疏缝固定袋口的剪接线

⑨

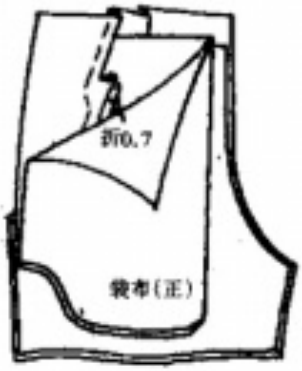

⑨将侧缝布扣 0.7cm 折边，在缝份涂上浆糊，使袋布正面朝外折成两半贴在侧缝布上

⑩

⑪

⑩拿掉袋口的疏缝线，展开袋布将侧缝布的边缘缉 0.2cm 缝线，固定在袋布上

⑪将袋布正面相对，在底边缉 0.5cm 缝线，扣 0.1cm 宽折印

⑫

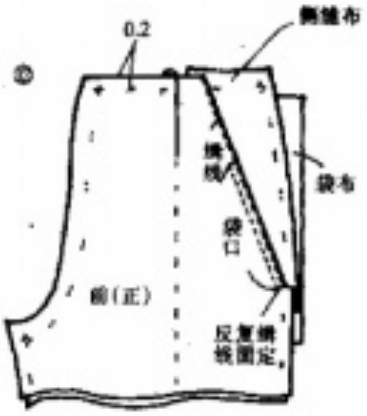

⑫翻至袋布正面，熨平，用 0.2cm 宽线固定腰围至袋口段，袋口两端反复缝缝固定

www.docin.com

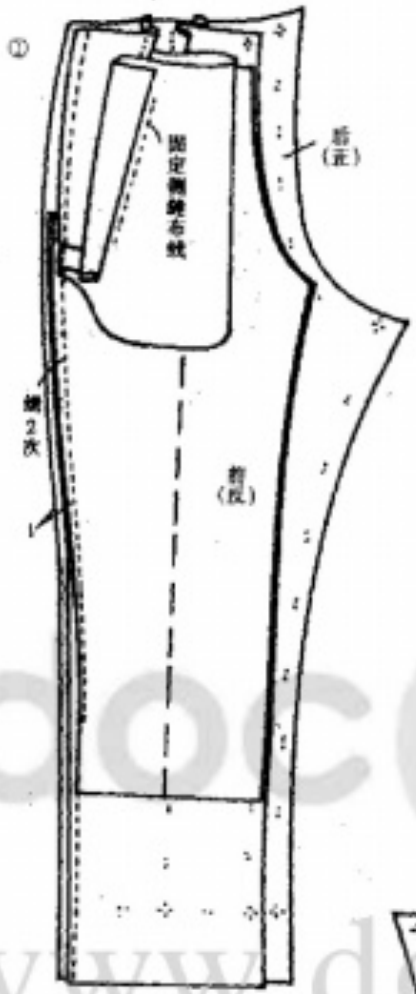

4. 缝合侧缝

①前后裤片正面相对缝合，稍拉紧布缝缝，有膝盖布的地方应缝两次

②缝份熨开，将袋布放在侧缝向后 1cm 处，用疏缝固定后缉缝，在袋布底边 0.7cm 处缉缝，在正面将袋口两端做加固缝

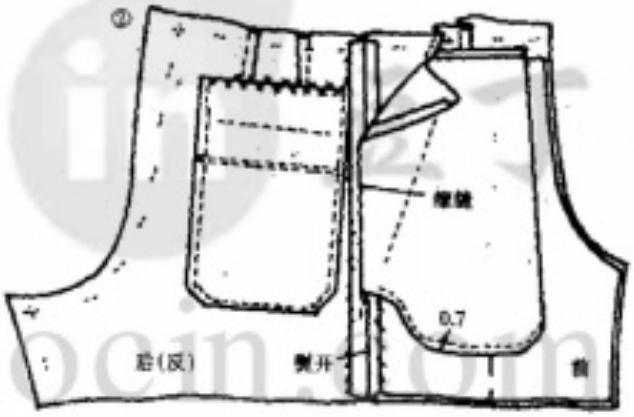

5. 前开口与腰部的处理

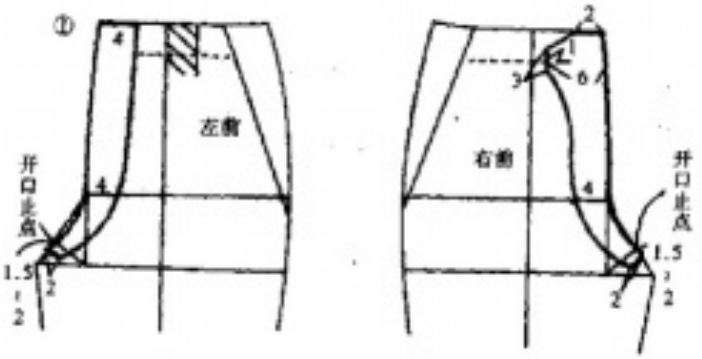

①在左前门襟缝贴边布，右前缝里襟

②门襟贴边布内侧不留缝份，其余要留 1cm 缝份，将衬布贴在反面。衬布上端要剪掉 1.5cm

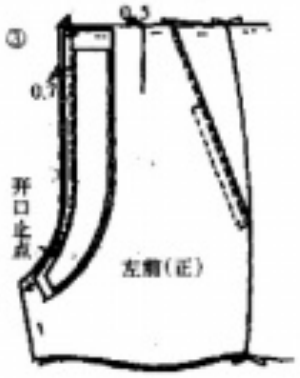

③裤片左前中心缝份为 1cm 宽，贴边与裤片正面相对，在 0.7cm 处缉线至开口止点

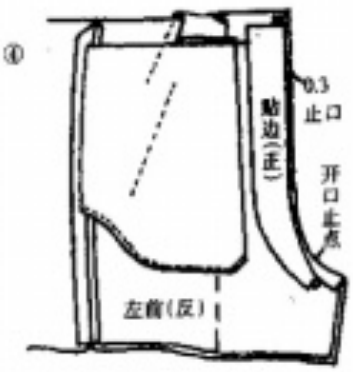

④翻至贴边正面，前边熨出 0.3cm 止口

⑤缝合侧不留缝份，其余留 1cm 缝份，在里面贴衬布

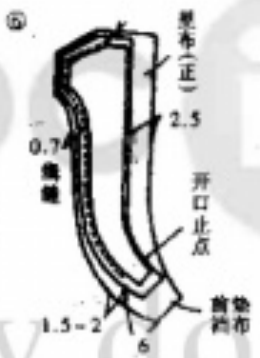

⑥将贴边布与里布正面相对，在 0.7cm 处，缉缝至开口止点

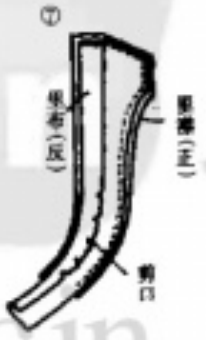

⑦在里布的缝合侧弯曲处打剪口，按照贴边布折好

⑧翻至正面，使里布靠内 0.2cm 止口

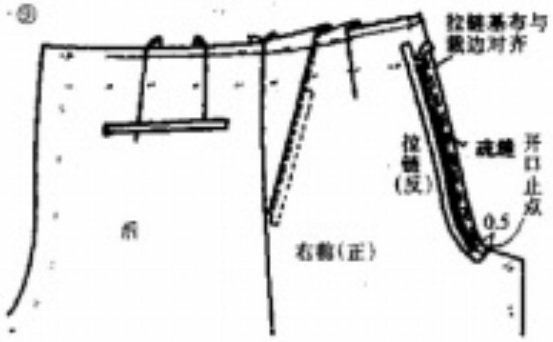

⑨先将拉链沾水整理成弯曲形，拉链上端开关部位要低于裤腰装饰线 1cm，下端在开口止点之上 0.5cm 处，拉链与裤片正面相对，将拉链基布与裁边对齐，疏缝固定

⑩

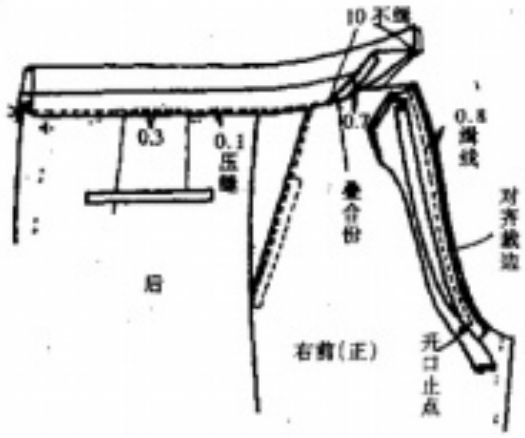

⑩将里襟对齐裁边，放在拉链上面，在0.8cm处缉线至开口止点，翻至正面，缝份要倒向裤子前侧

里腰布自前中心10cm不缉，如图示，在制成线之上0.3cm处用缉缝固定

⑪

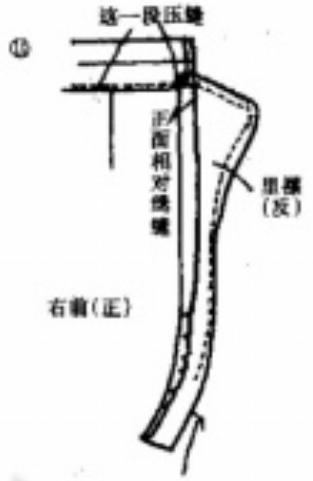

⑪将右前未缉的里腰布，用压缝至边端，将里襟上端2cm处正面相对，缉缝

⑫

⑫将里襟与裤片缝合处，疏缝固定

⑬

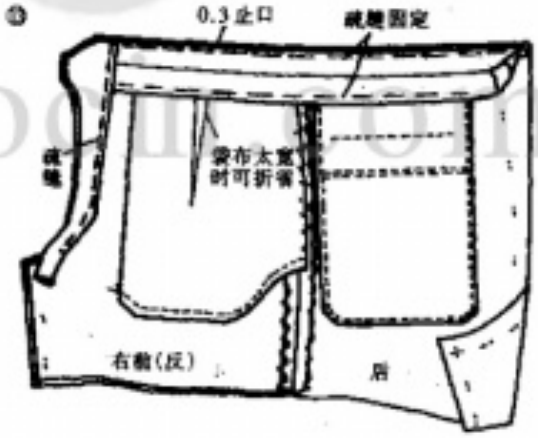

⑬腰布按制成线折好，腰里布靠内0.3cm放好，用疏缝固定上下端，里襟内侧也疏缝固定

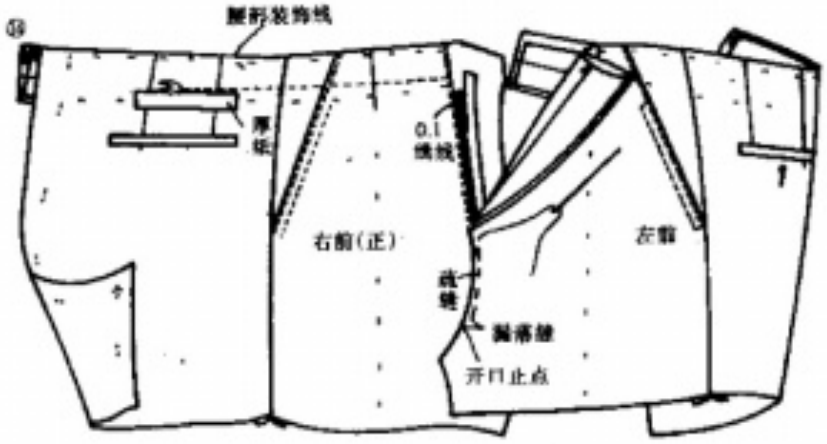

⑭自右腰前中心至离后中心 10cm 处，缉腰围装饰线，缉线时，垫一块厚纸板，线迹更漂亮

在右前的拉链边际，缉 0.1cm 线。开口止点以上 1cm 部位缉漏落缝，将左前中心重叠 0.2cm 置于右前之上，表面用疏缝固定

⑮疏缝后，从里侧将拉链固定于贴边布，拉链上端 2.5～3cm 要向内侧弯曲 0.5～0.7cm，缉缝固定拉链基布两边。在里襟外缘缉 0.5cm 线至开口止点，并锁好扣眼

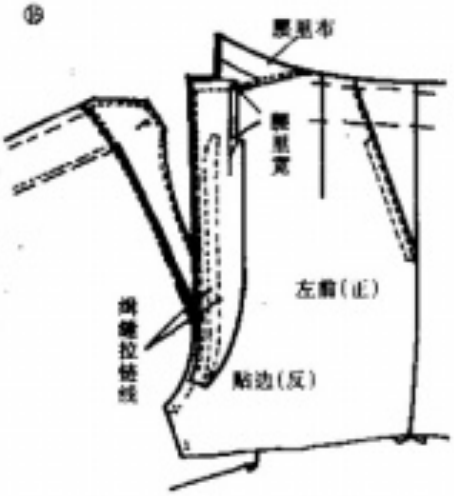

⑯将左前未缝合的腰里布与门襟正面相对用压缝缝合，翻至正面，这时，门襟上部与腰里布相叠处要折入 1cm 折边

www.doein.com

6. 缝钩扣

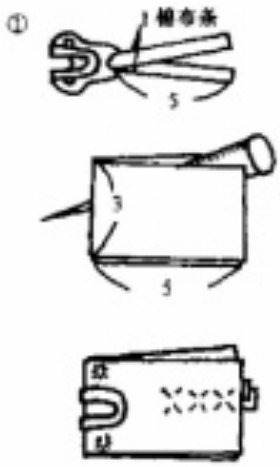

①在钩子上穿一棉布条，在如图大小的麻衬中心用锥子钻一小洞，穿入钩子，用手针固定

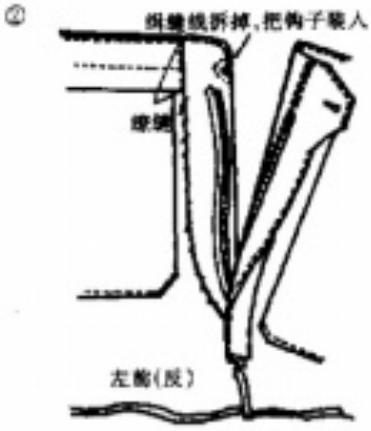

②拆去左前腰侧的绗线，插入钩子，将周围3～4cm处用手针压缝，再使钩子两端与中间固定好

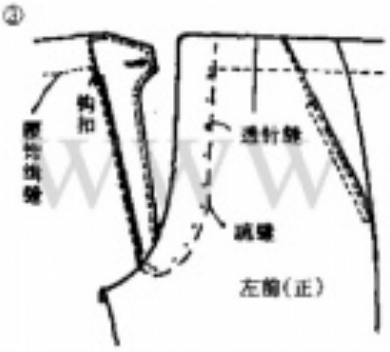

③将钩扣缝钉在右前中心的腰围装饰绗缝的位置。缝合贴边布（门襟）时，应先用划粉作记号，疏缝后，透针缝固定至开口止点

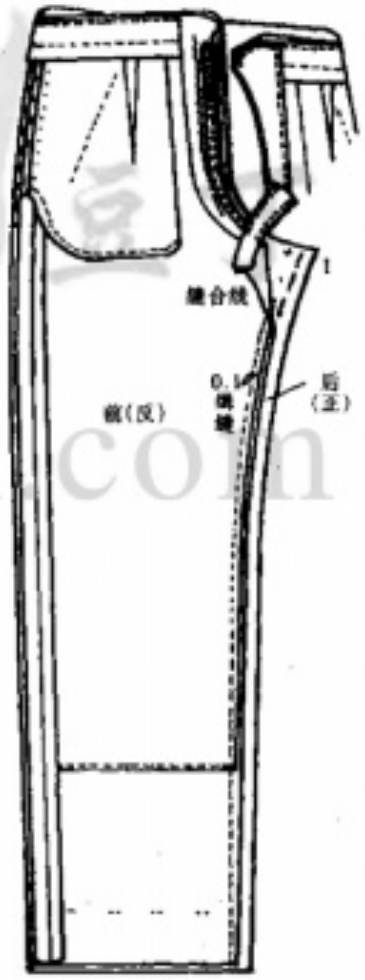

7. 缝合下裆缝

在后片的下裆缝合线外0.1cm处，用划粉作记号，将前片下裆缝对齐划粉，用疏缝固定后绗缝，绗线时要稍微拉紧布，膝盖部要绗两道。熨开缝份

8. 缝合前后裆缝

①以正面相对，平整放好缉缝。缉线前要在制成腰线上用划粉作记号。裆部要缉三道线

后裆是斜线，缝合时注意不要伸拉

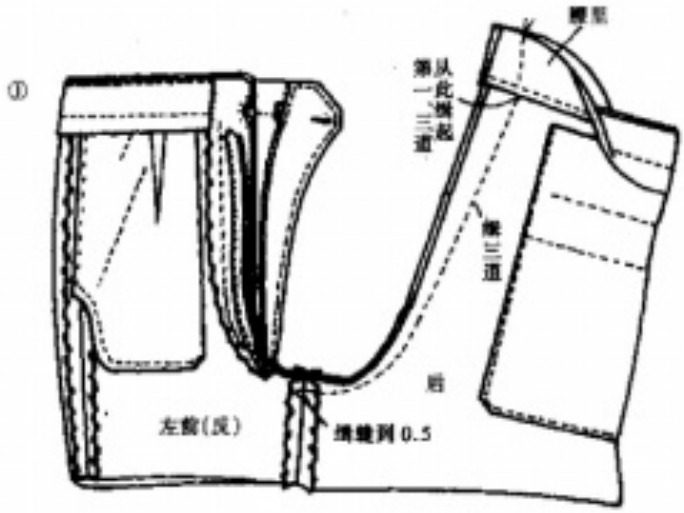

②前面的开口止点到横裆缝线之间要分为三等份，按图示针法缝合

9. 缝垫裆布

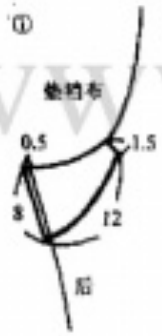

①垫裆布用里子布斜裁成如图示大小

③中间缝份打剪口后倒向一侧，折好周围缝份

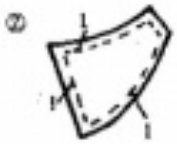

②在周围加 1cm 缝份

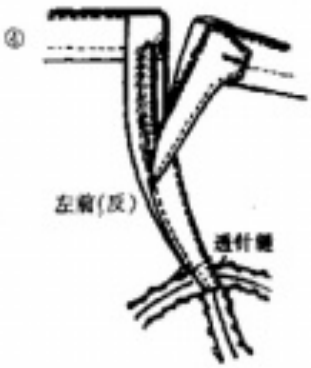

④连在里襟下部的前垫裆布比立裆缝份应多 0.2cm，将两侧用透针缝固定于缝份，顶端要缉缝

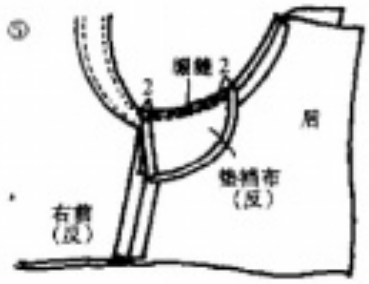

⑤将垫裆布中心对齐裆缝中心，用白棉线缀缝

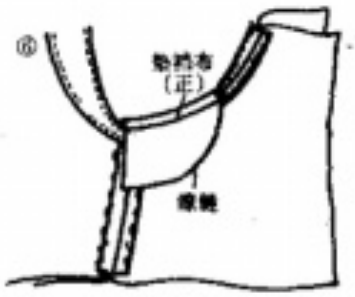

⑥垫裆布周围松松地缭缝

10. 腰裤的制作与缝制

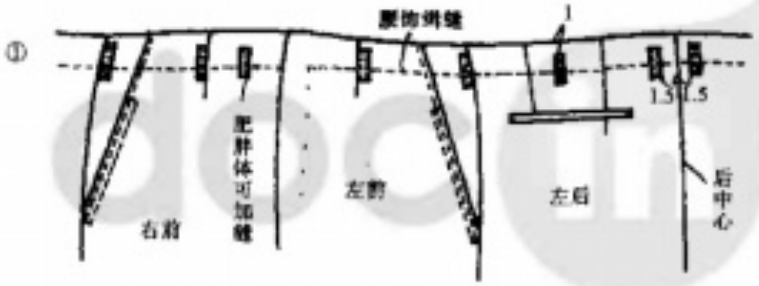

①按图示位置缝腰带袢，胖体型人可在右前中心的省份之间加缝一道

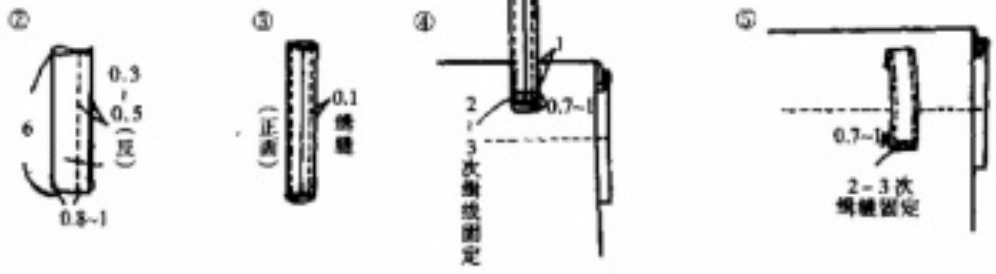

②腰带袢用直布纹，正面相对在 0.8～1cm 处绱线

③熨开缝份，翻至正面，以缝合线作为里侧的中心，缉缝两边

④其正面与裤子正面相对，置于所定位置，自腰围内 1cm 处绱缝 2～3 次固定

⑤向下折倒，将下端折入 0.7～1cm，在上面绱缝 2～3 次固定

www.docin.com

11. 折裤脚边

①按裤脚的线钉折向反面，用三角针缝好

①

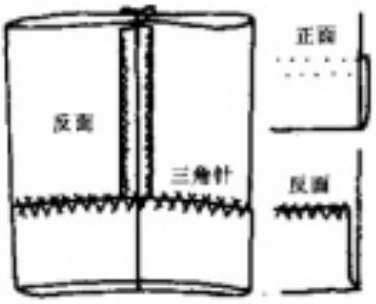

②容易损边的面料或棉布类，如图示做折边再缭缝

注意：熨烫折边前，要仔细地检查裤长及裤脚宽尺寸，准确无误后再熨平缝制

②

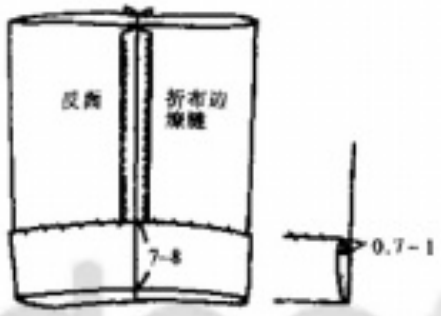

12. 贴脚条的缝制方法

①准备长 18～20cm，宽 2.5cm 的布条两条。周围折 0.7cm 的缝份。若利用布边做贴脚条时，可用其作为一侧边

①

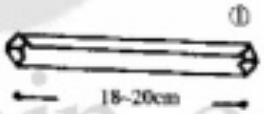

②将贴脚条放于后裤脚折边处，正面相对，对齐折印线缝合贴脚布

②

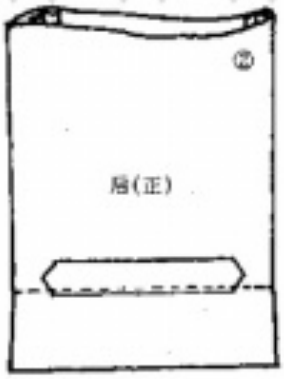

③将贴脚条沿缝合线下翻，沿边 0.4cm 缉缝。折好裤脚边，熨平，用三角针缭缝

③

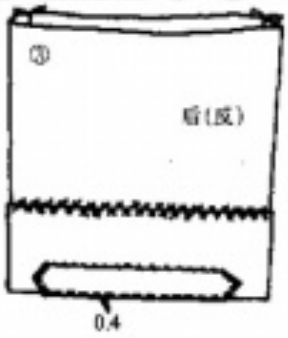

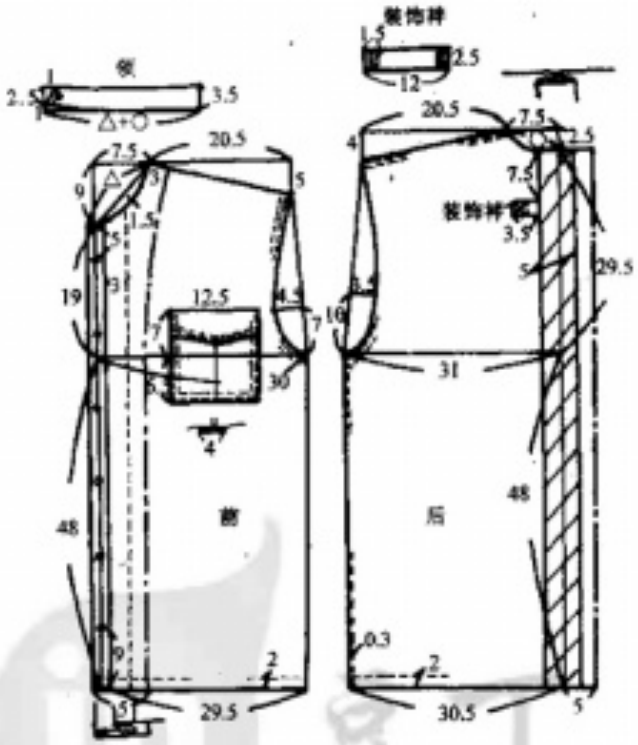

无翻领的短袖衫帅气十足，尤其是与斯腰、育克式的长裤搭配穿着，更是一副典型的帅哥装扮。

用料：衬衫：90cm 幅宽 230cm；衬布 90cm 幅宽 80cm。1.1cm 钮扣 7 粒。

裤子：90cm 幅宽 260cm；衬布 90cm 幅宽 40cm。1.5cm 钮扣 4 粒。17cm 长拉链 1 条；13cm 长 2 条。金属卡子 1 个。

十七、立领短袖衫裤

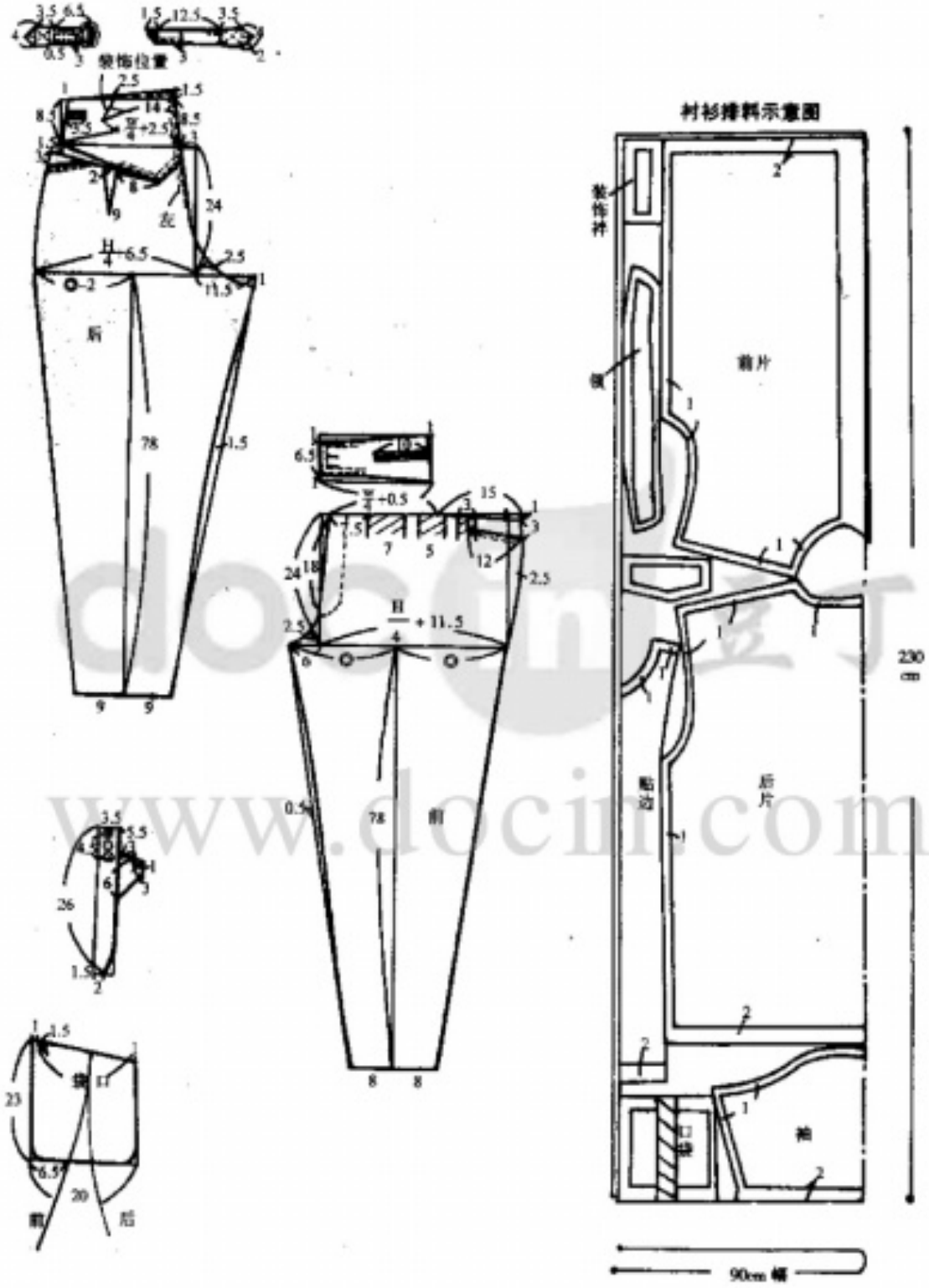

www.docin.com

十八、宽松的背带裤

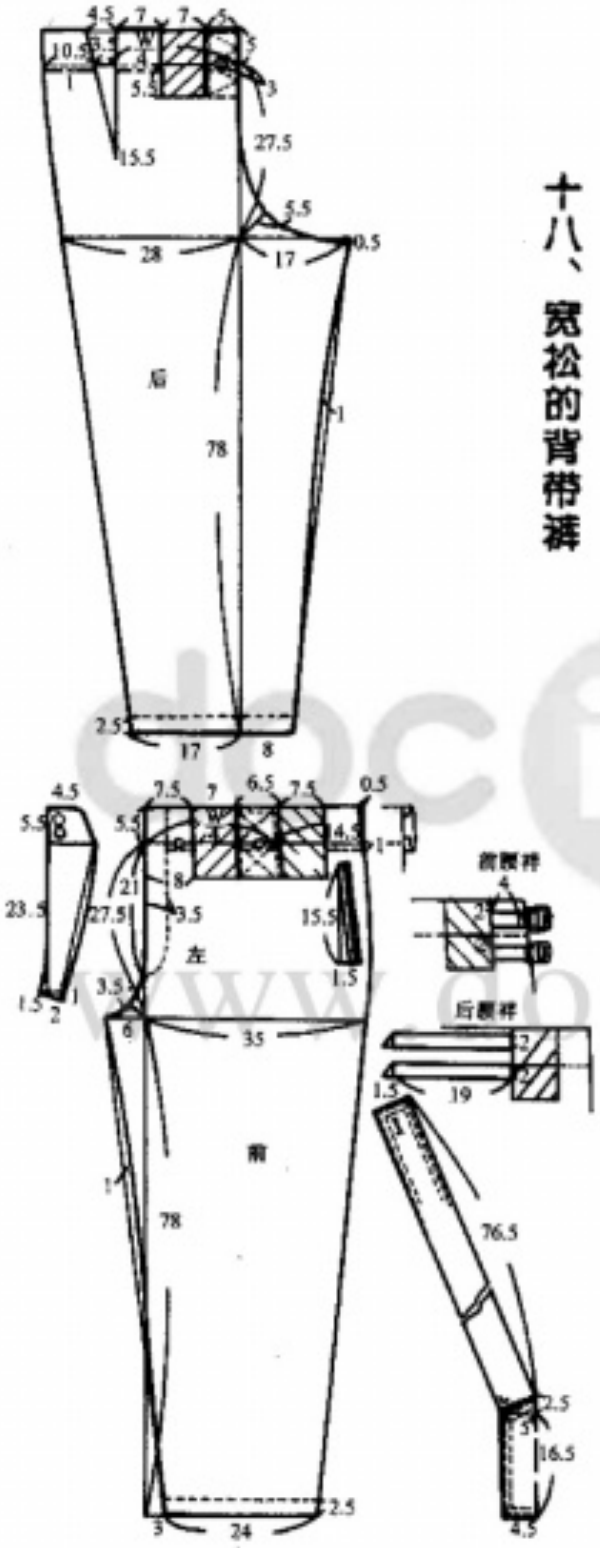

此款采用稍厚的棉质材料制作，才能得到比较满意的效果。配合长袖T恤衫或薄羊毛衫穿着，整体印象一定很好。

用料：90cm幅宽340cm；衬布90cm幅宽80cm；袋布少量。1.5cm纽扣7粒。20cm长拉链1条。金属卡子4个。

docin 红叮
www.docin.com

此款采用稍厚的黑白条斜纹棉布制作，配宽条T恤衫，休闲而舒适。

用料：110cm幅宽330cm；衬布90cm幅宽50cm。64cm长拉链1条；18cm2条；11cm4条。

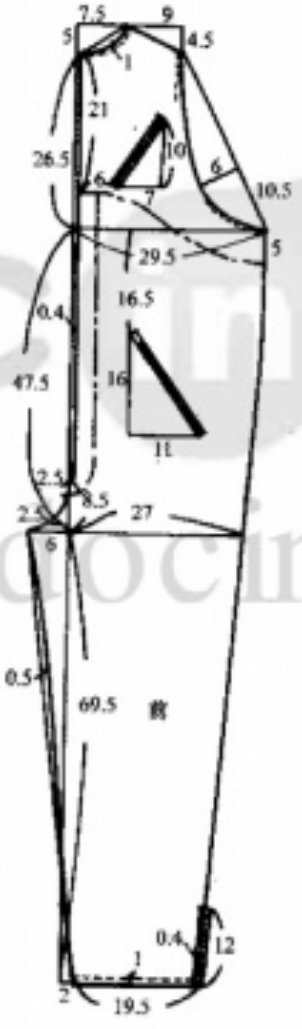

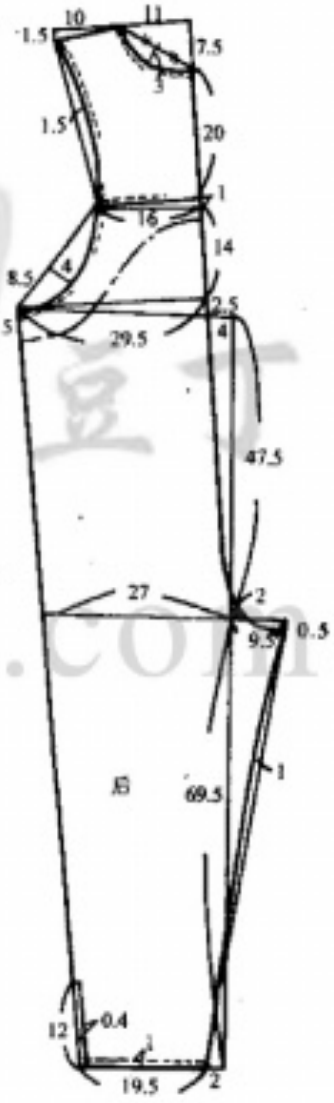

十九、拉链连衣裤

www.docin.com

此款采用彩条图案的绵绸、真丝、棉麻材料制作，均有别致的穿着效果。

用料：112cm 幅宽 250cm；衬布 90cm 幅宽 80cm。1.3cm 钮扣 13 粒。

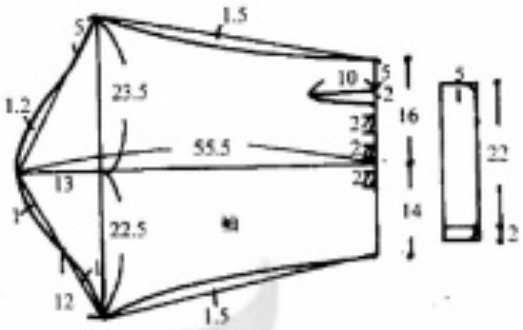

二十、有图案的圆摆衬衫

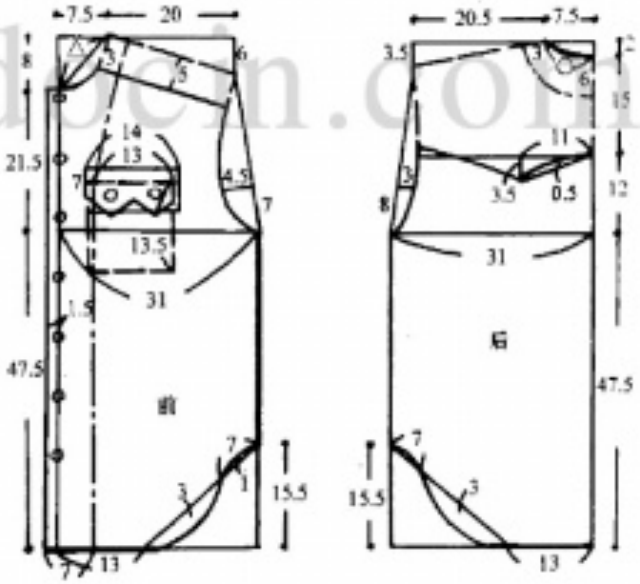

www.doein.com

1. 缝合前衣片过肩部分

①缝合前过肩

②翻至正面缉明线

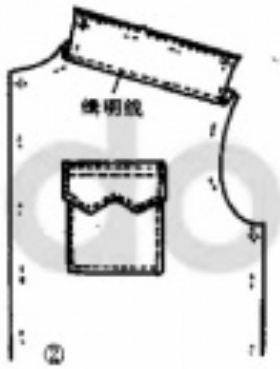

③后衣片有转角的位置要先打好剪口

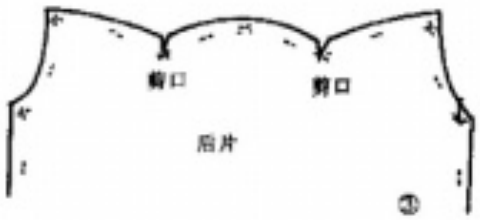

④后片过肩要对齐转角处缉线缝合，然后双层包边

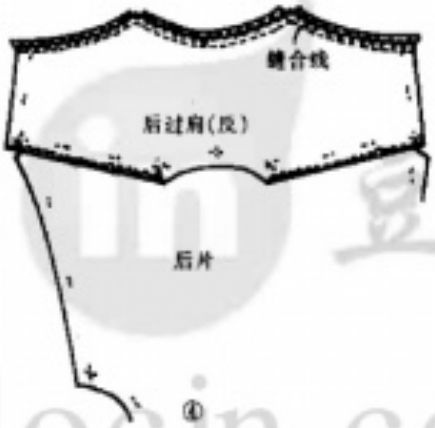

⑤缝合前后衣片肩缝，要劈开熨平

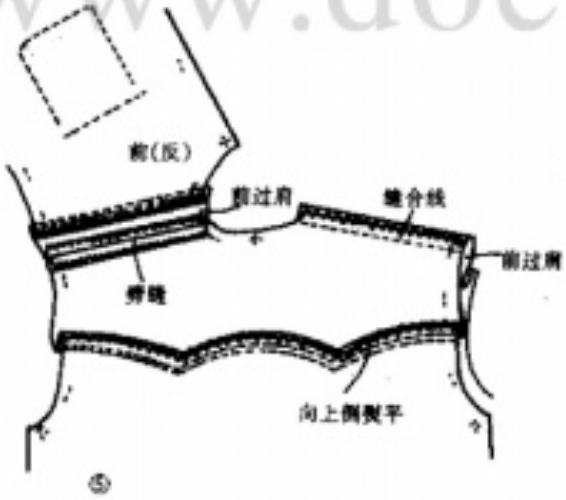

www.docin.com

2. 袖子开衩部位的制作方法

①先在开衩部位按需要的长度剪开

②沿开衩边缘缉合滚边条

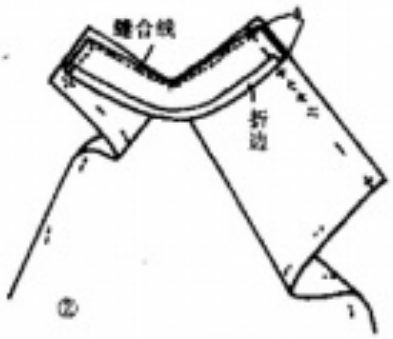

③将滚条的折边扣好翻至袖子反面，绱线缝合

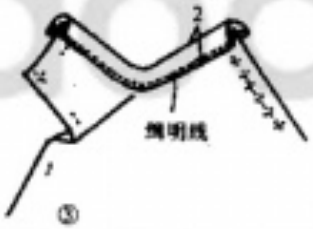

④转角处绲条斜线固定

⑤放平袖片时，大的一边压小的一边

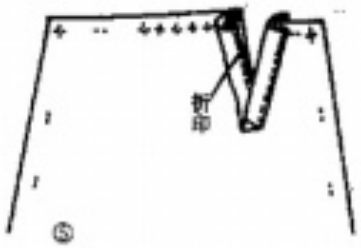

⑥熨平后将袖口的褶份绲线固定，待缝袖头

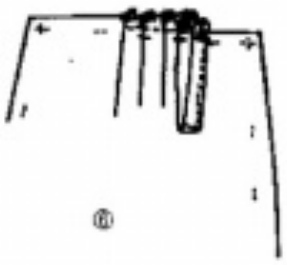

www.docin.com

二十一、极具个性的衫裤

衬衫有褶，领角加亮钉装饰，使衬衫很别致。加裤的高腰裤，后裤缝绱双明线，共同构成这套衣服的个性特征。

用料：

衬衫：90cm 幅宽 320cm；衬布 90cm 幅宽 80cm。1.2cm 钮扣 14 粒。0.2cm 亮钉 60 个。

裤子：90cm 幅宽 280cm；衬布 90cm 幅宽50cm。1.5cm 钮扣 4 粒；1.8cm4 粒。18cm 长拉链 1 条。金属卡子 3 个。

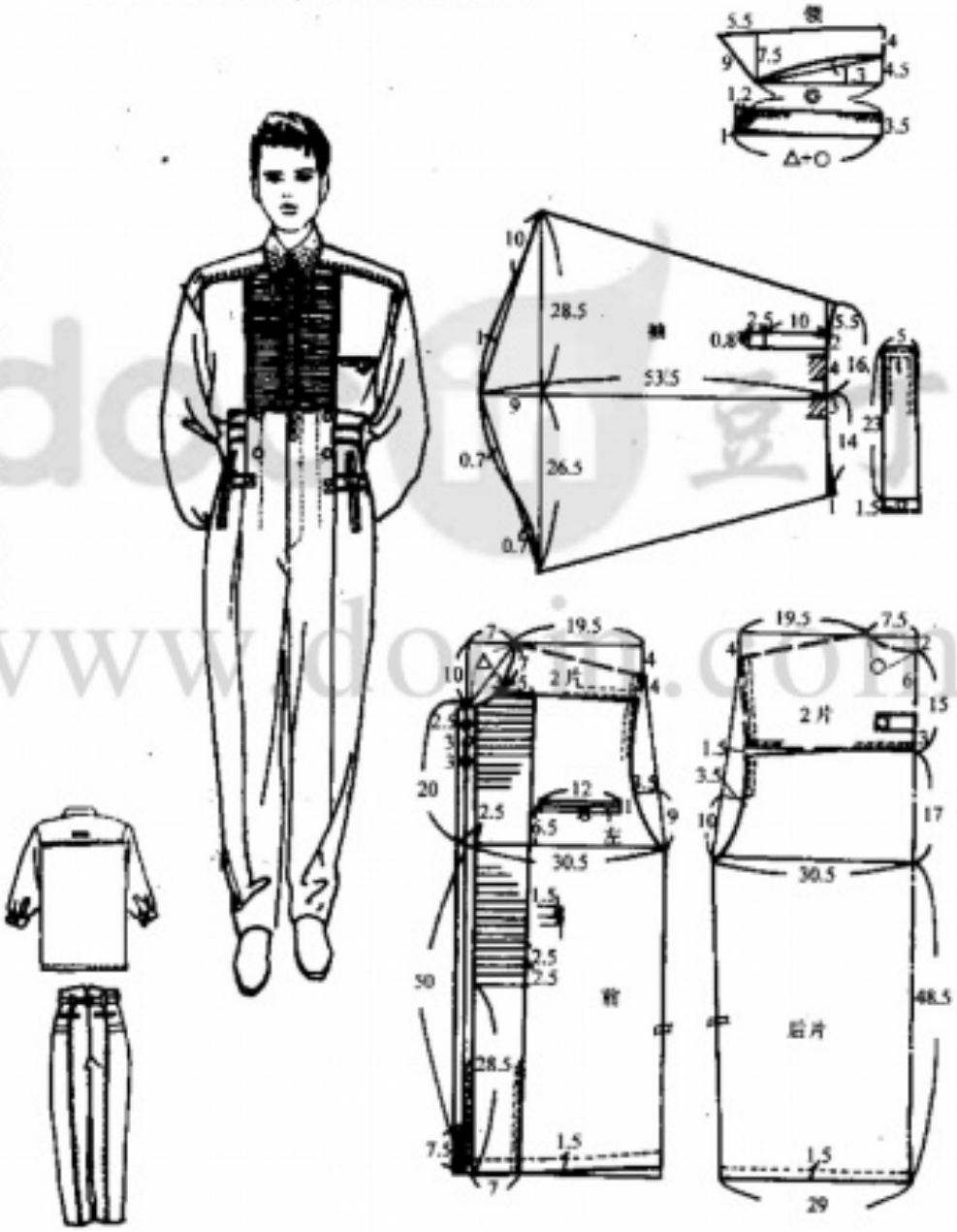

www.dongxi.com

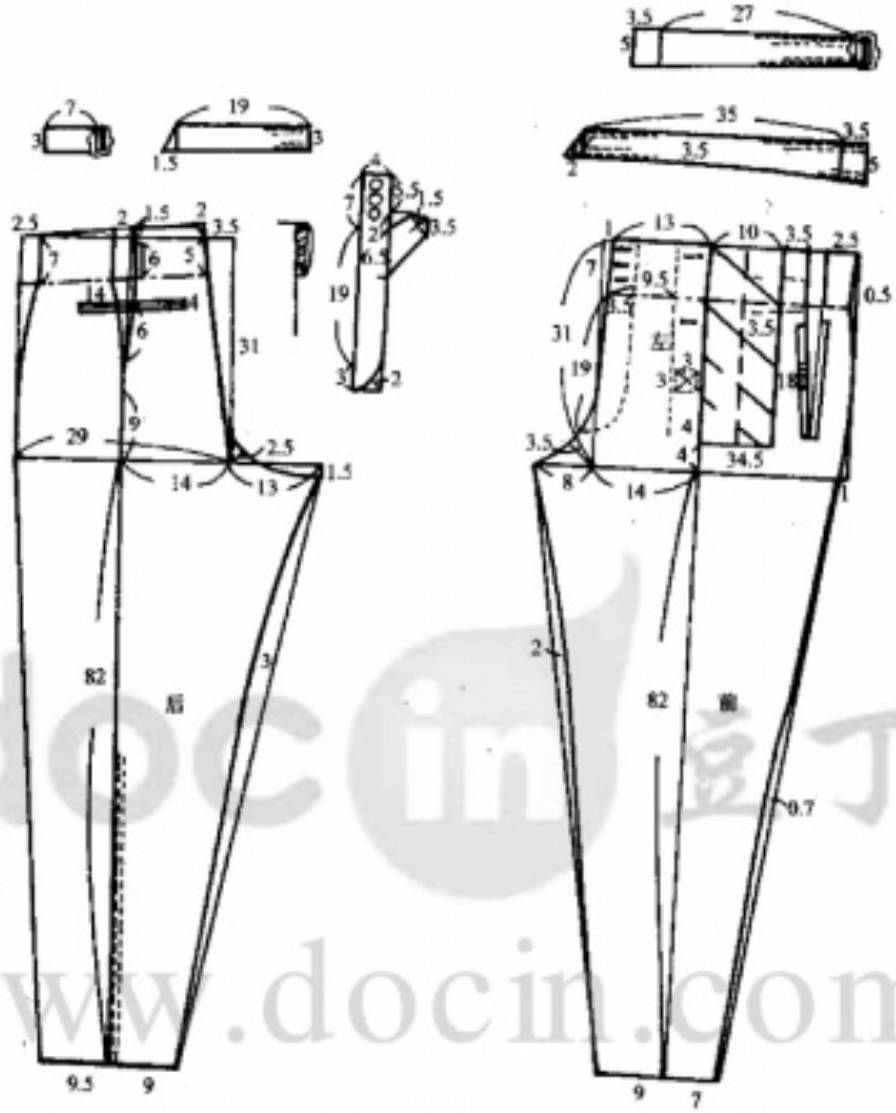

docin 豆丁
www.docin.com

衬衫排料示意图

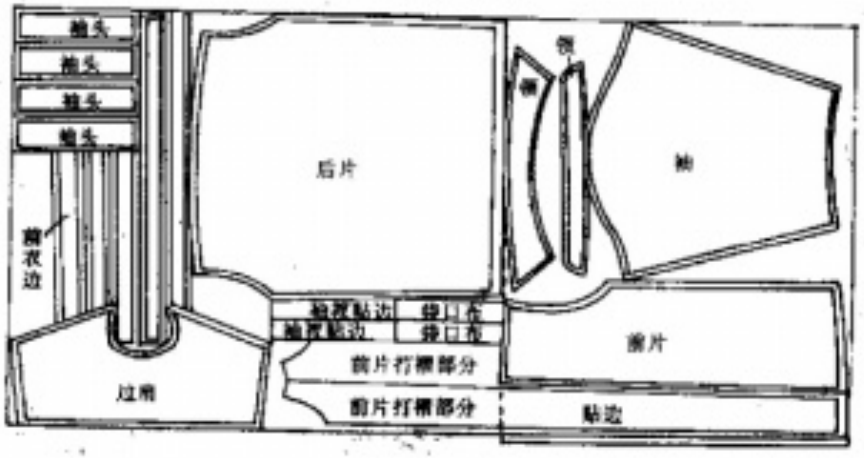

这一套款式具有很舒适的休闲风格。衬衫领子是罗纹织物，衣摆为有开衩的长身型，与抽绳的裤脚相呼应，加强休闲印象。

用料：

衬衫：90cm 幅宽 230cm；衬布 90cm 幅宽 50cm；罗纹织物少量。1.2cm 钮扣 6 粒。

裤子：90cm 幅宽 280cm；口袋布少量。2cm 钮扣 3 粒；1.5cm5 粒。16cm 长拉链 1 条。0.5cm 宽棉丝绳 150cm。

二十二、有开衩的短袖衫裤

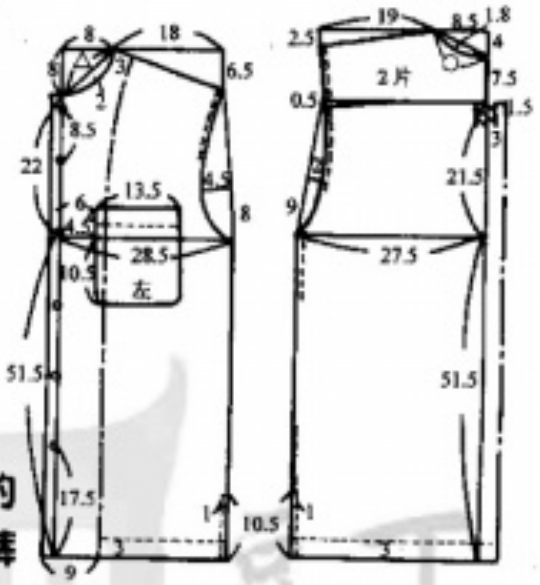

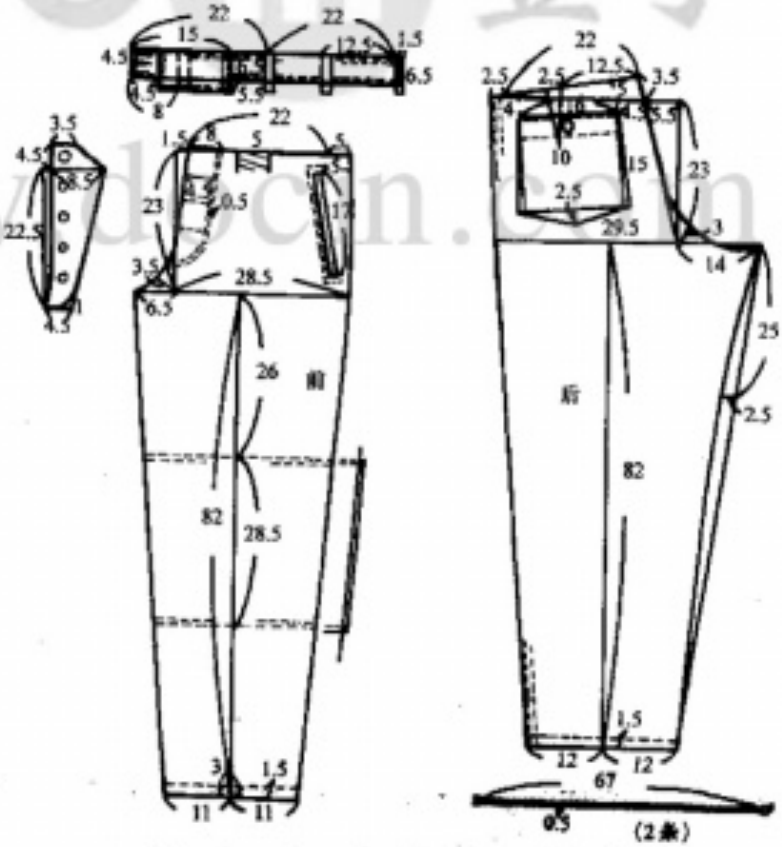

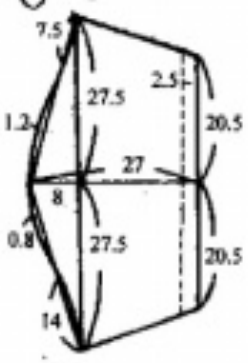

www.dbcn.com

二十三、有贴布装饰的衬衫裤套装

主料用深色棉布，配格子面料做衬衫过肩、领及贴袋。再选择两小块民族味很浓的土布或绣片装饰在衬衫的前胸部，使整体感觉很别致。

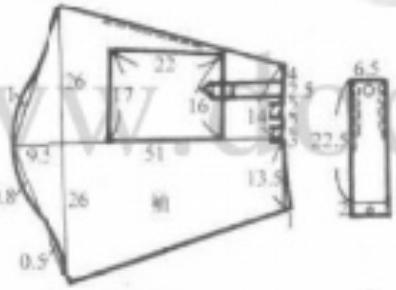

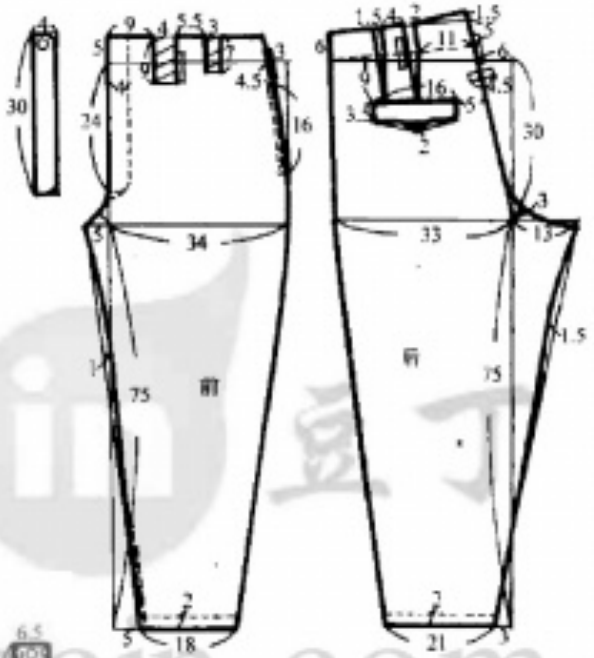

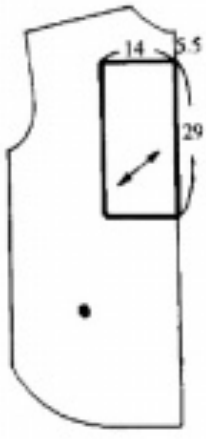

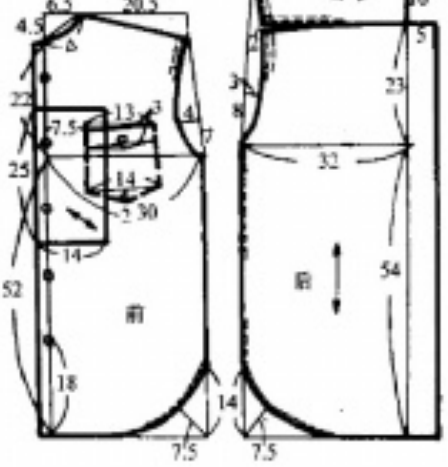

用料：

衬衫：150cm 幅宽 130cm；格子料 150cm 幅宽 25cm。1.2cm 钮扣 11 粒。衬布少量。

裤子：150cm 幅宽 1 个裤长加折边份即可。

www.cncin.com

二十四、加补花装饰的短袖衫裤

在衬衫前衣片加图案装饰，既别致大方，又平添几分活泼，整体效果理想。

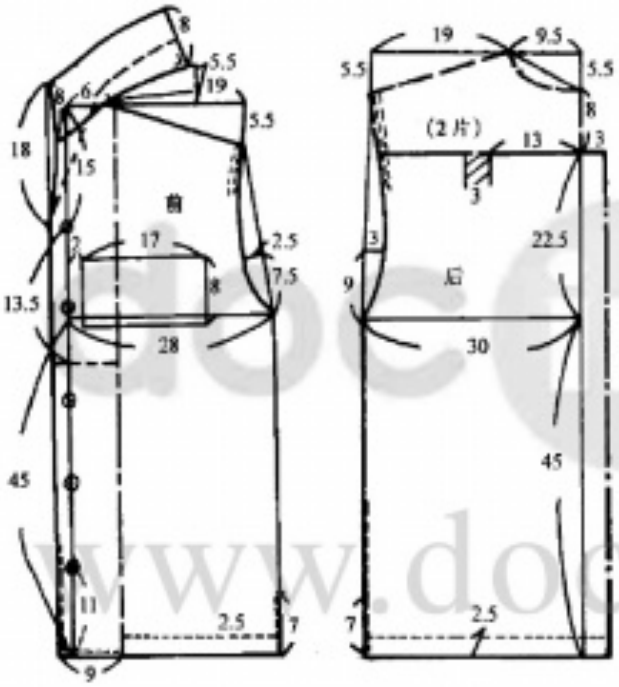

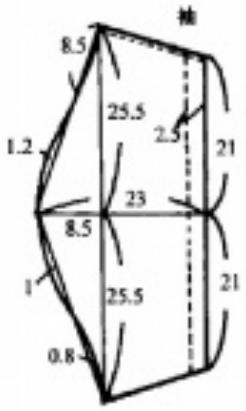

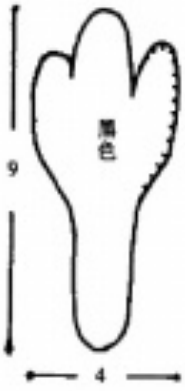

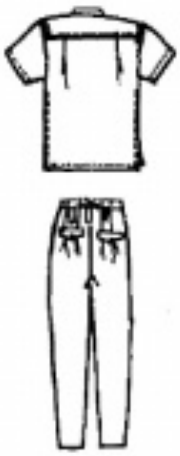

www.docin.com

用料：衬衫：90cm 幅宽 240cm；衬布 90cm 幅宽 50cm；1.5cm 钮扣 5 粒。

裤子：90cm 幅宽 260cm；口袋布少量；衬布 90cm 幅宽 30cm。1.5cm 钮扣 9 粒。20cm 长拉链 1 条。

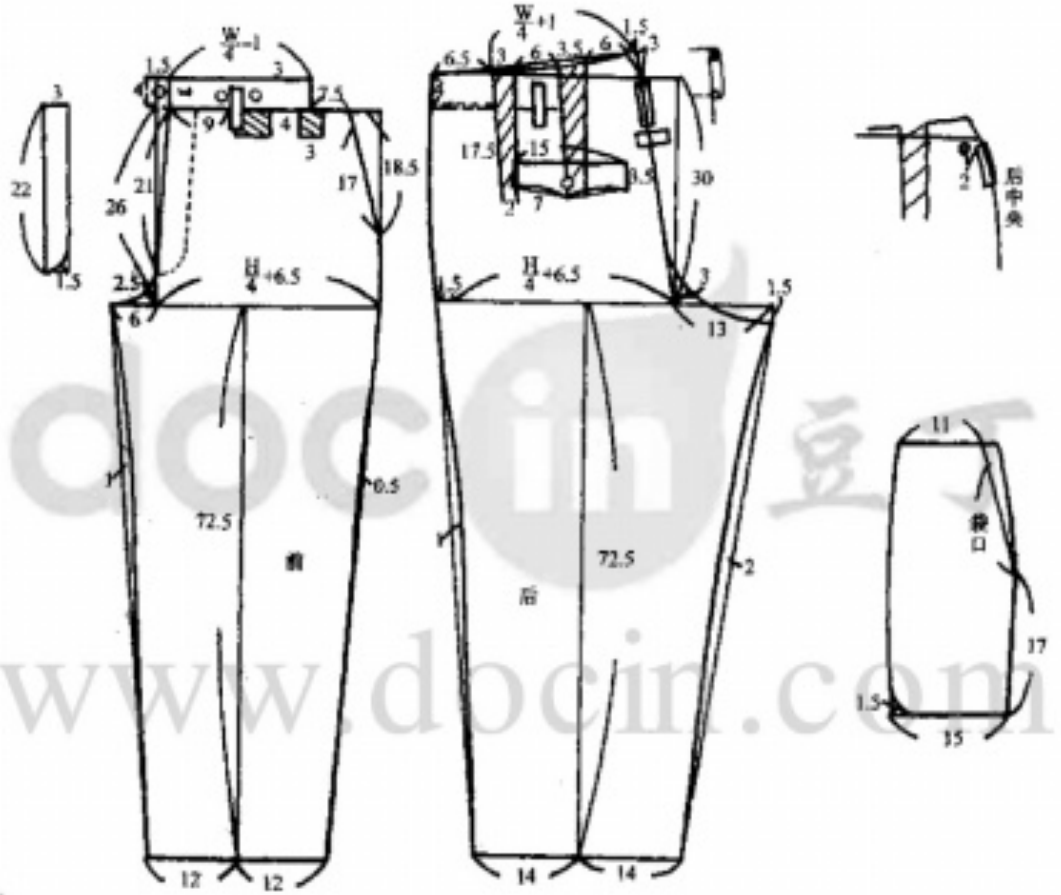

衬衫排料示意图

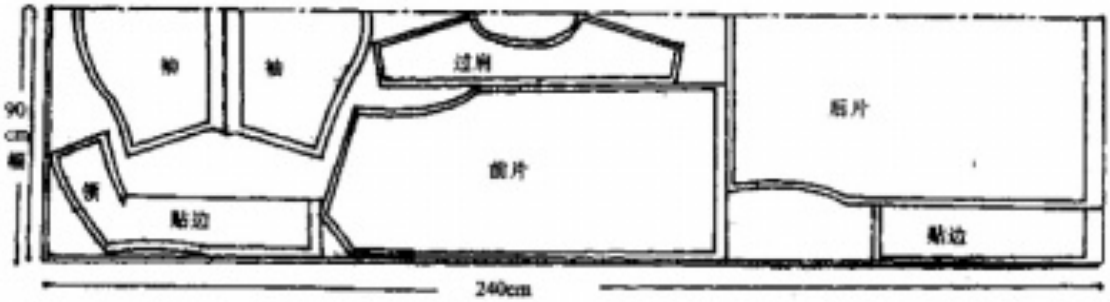

二十五、立领衬衫及无领外套

三件式套装搭配随意，穿着有新鲜感。用棉布制作效果最佳。外套的中式盘扣，将盘扣钉在右衣片，左衣片锁眼。

用料：

上衣：90cm 幅宽 330cm；口袋布少量；衬布 90cm 幅宽 80cm。

裤子（加衬布）：90cm 幅宽 550cm；衬布 90cm 幅宽 80cm；袋布少量。1.8cm 钮扣 1 粒；1.5cm11 粒。0.6cm 宽丝棉绳 1.2m。16cm 长拉链 1 条。

www.docin.com

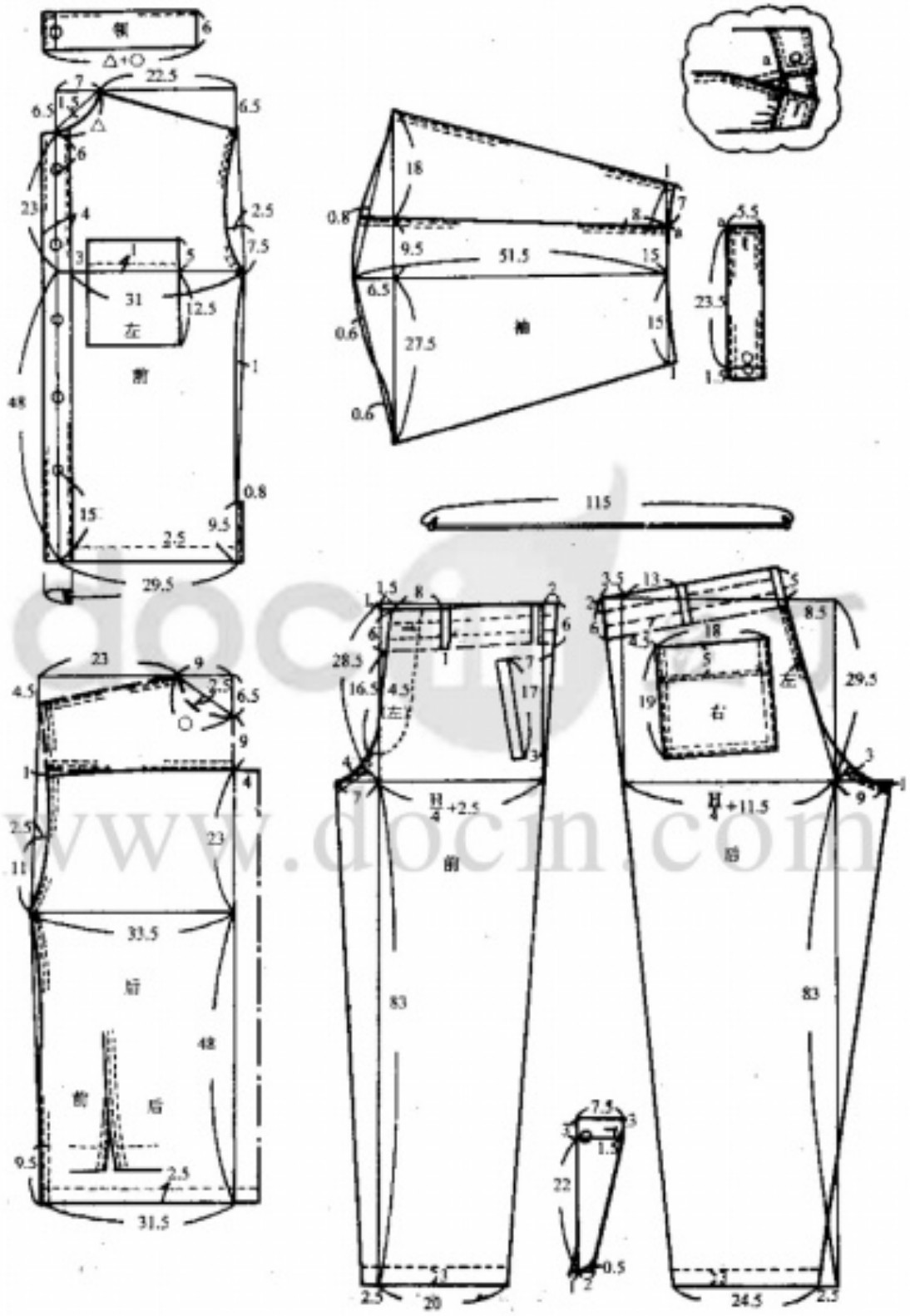

www.docin.com

二十六、套头式T恤衫

此款在领边、袖口边加深色镶边装饰，可产生别致、新颖感。用棉与化纤的混纺织物，能做出很好的效果。

用料：90cm 幅宽 250cm；其他色布 90cm 幅宽少量。1.2cm 钮扣 4 粒。18cm 长拉链 1 条。

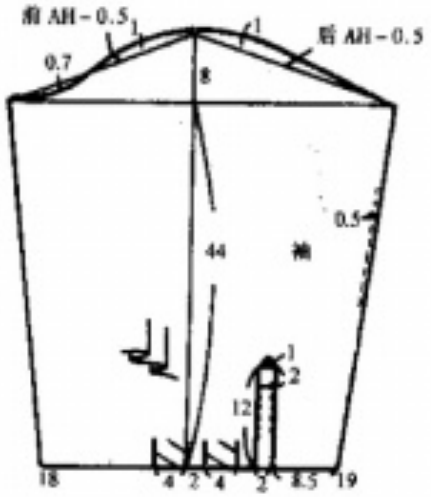

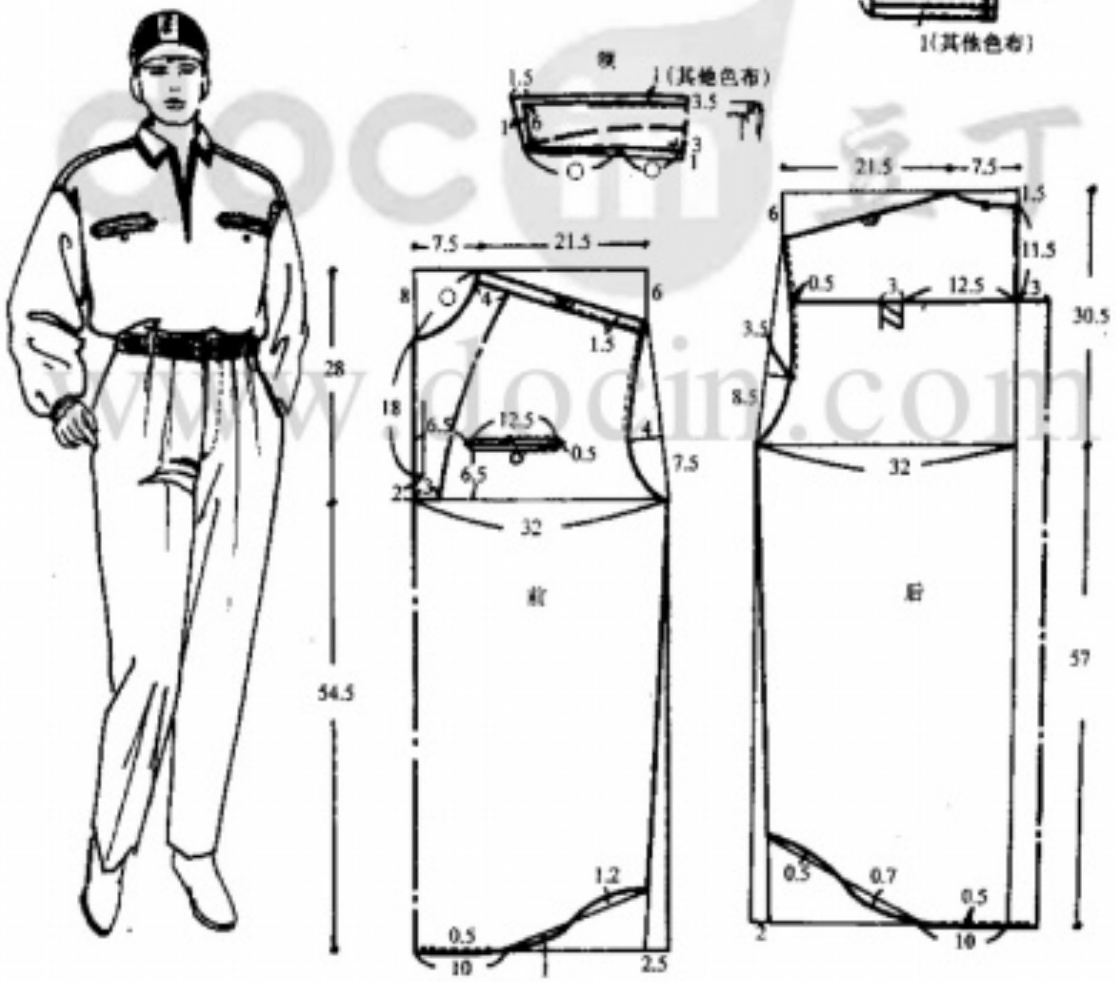

www.docin.com

二十七、翻领短袖T恤衫

采用纯棉精纺面料制作T恤衫，舒适、雅致，与棉布裤、运动鞋组合穿着，具有轻松、健美的穿着印象。

用料：90cm幅宽230cm；衬布少量。18cm长拉链1条。

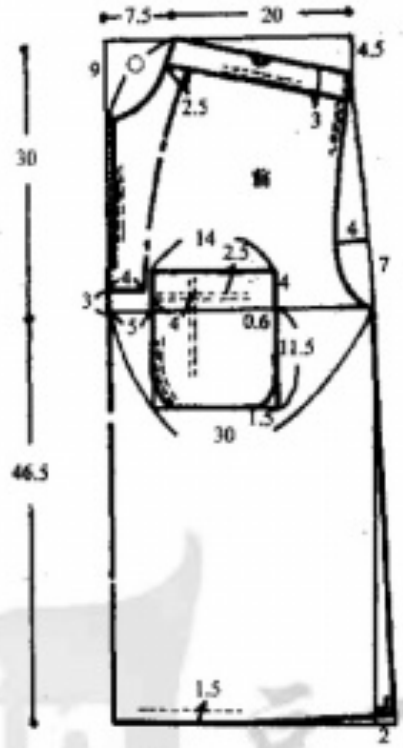

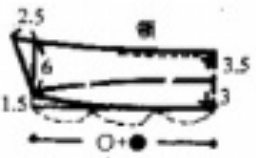

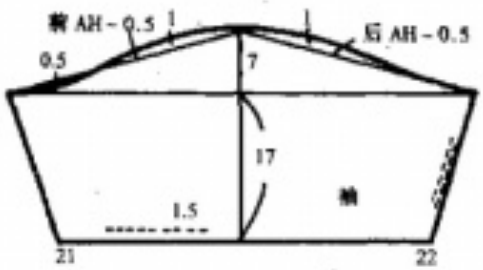

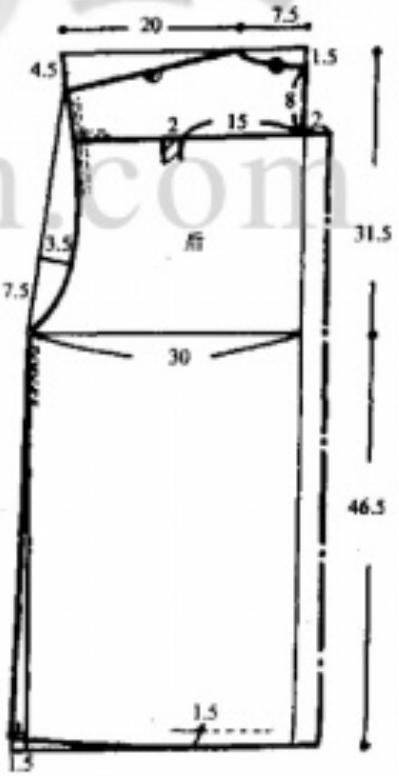

www.docin.com

二十八、圆摆衬衫

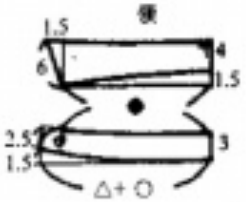

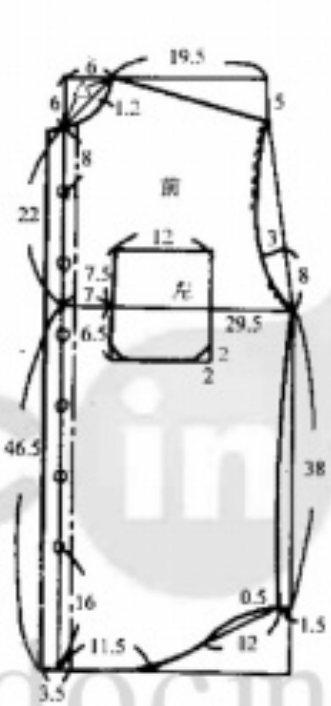

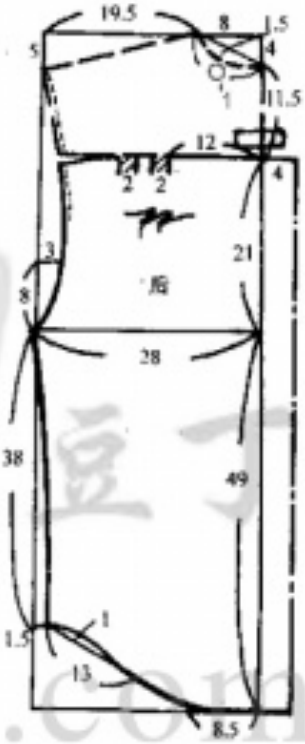

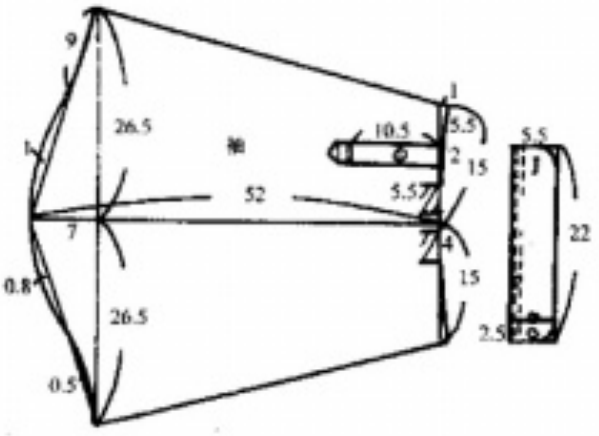

用浅色加大水点的面料制作此衬衫，效果颇佳。

用料：90cm 幅宽 270cm；
衬布 90cm 幅宽 50cm。
1.2cm 钮扣 13 粒。

www.docin.com

此款用细条纯棉布加深色牙边装饰，很有特点。

用料：90cm 幅宽 250cm；衬布 90cm 幅宽 80cm。2.2cm 纽扣 5 粒。0.5cm 宽牙边少量。

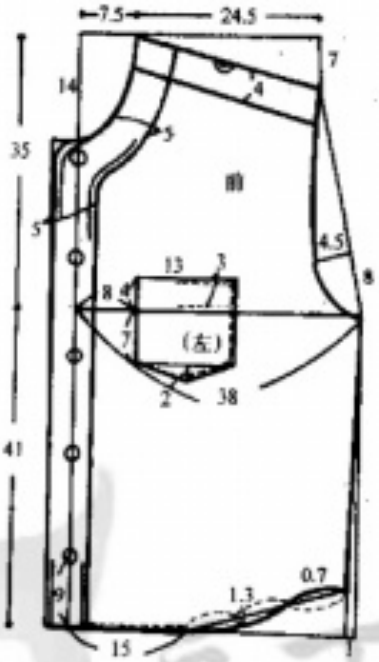

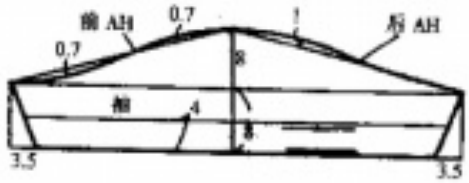

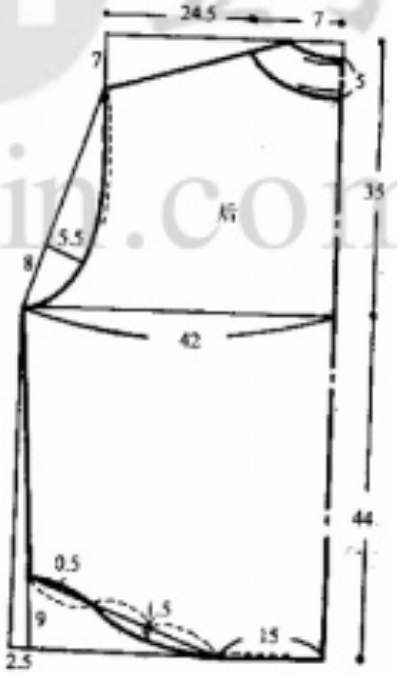

二十九、无领短袖 T 恤衫

三十、针织印花料短袖T恤衫

采用有别致图案的针织类面料制作此款，是帅气男孩的好装扮。

用料：90cm 幅宽 250cm。

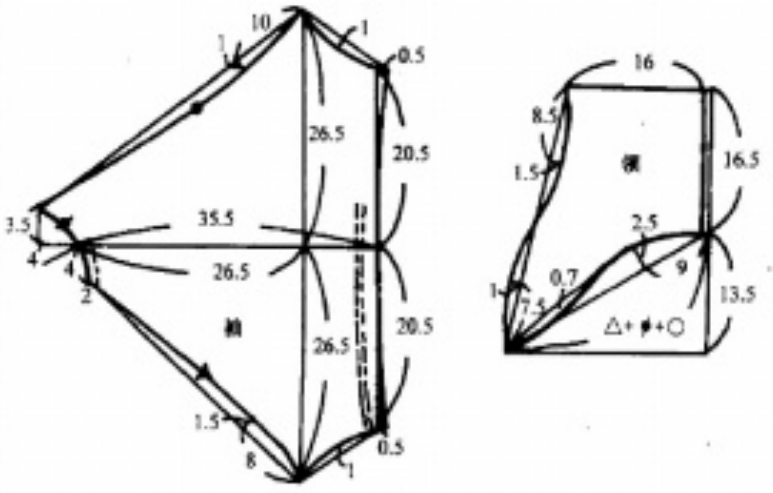

docin
www.docin.com

．此款用浅色混纺面料制作即可。应选择质地密而厚实的面料，效果颇好。

用料：112cm 幅宽 330cm；衬布 90cm 幅宽 70cm。1.5cm 钮扣 6 粒。56cm 长拉链 1 条。1.5cm 宽松紧带 30cm。

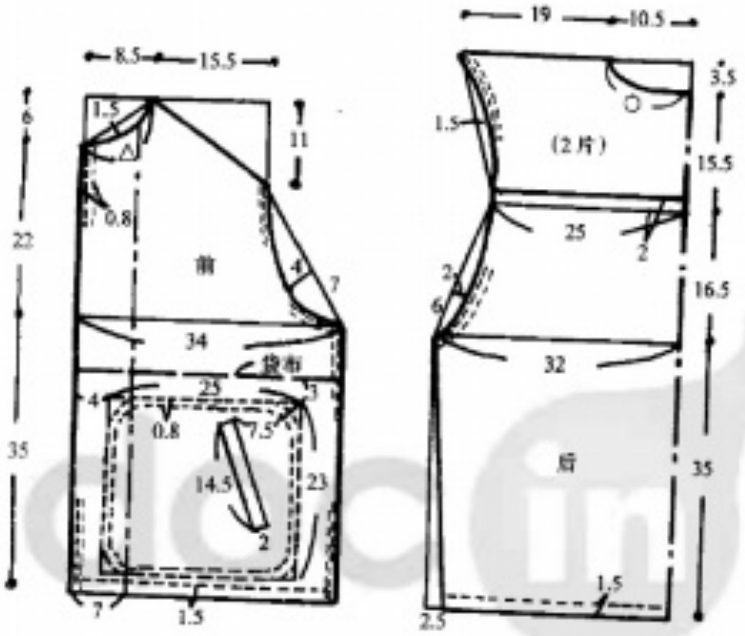

三十一、领口有装饰袢的短茄克

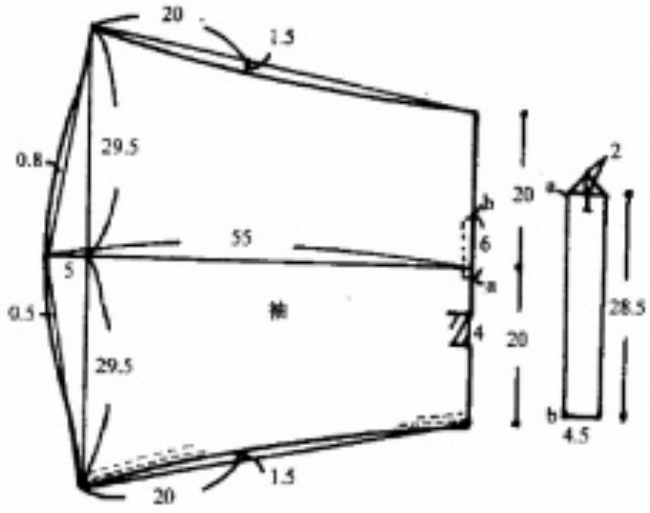

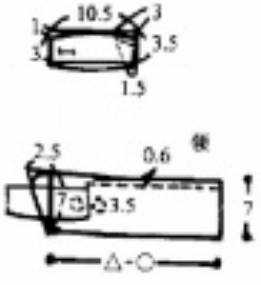

1. 领口装饰袢的制作方法

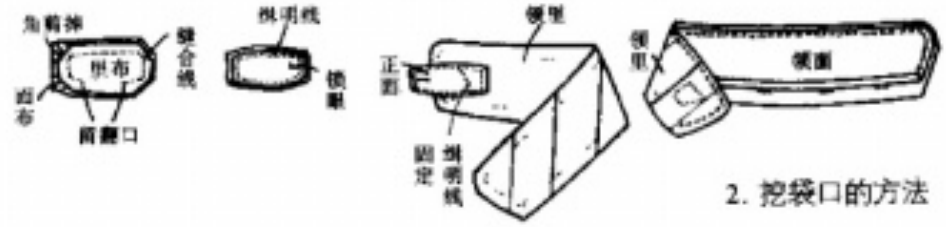

2. 挖袋口的方法

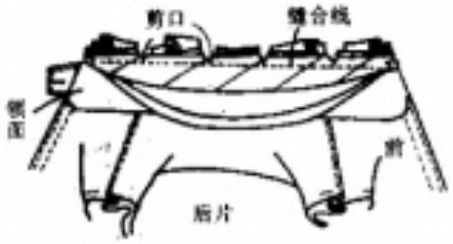

①按图示剪裁

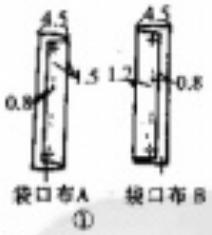

②把袋口布B缉缝在挖袋位置上

③将袋口布A缉缝在对应的一侧

④在两条袋口布中间剪开，两端呈Y形

⑤袋口布翻至反面，拉出三角布整理袋形

⑥缉明线固定袋口布B

⑦缉圆顺的双明线固定袋布

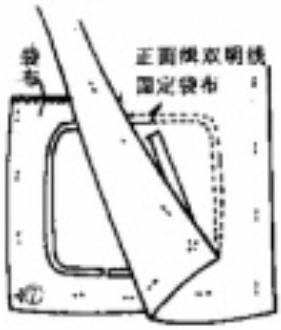

⑧袋口周围缉明线

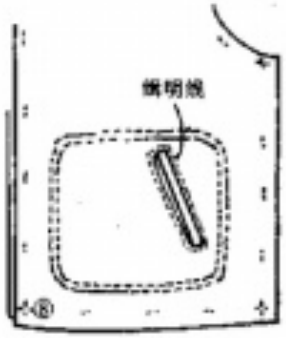

docin.com
www.docin.com

三十二、立领茄克

此款用纯棉水洗布面料制作效果很好，如用格子化纤材料，也有不错的感觉。

用料：90cm 幅宽 250cm；其他色料（领、袖口、底摆）60cm 幅宽 40cm；罗纹织物少量。长拉链 1 条。

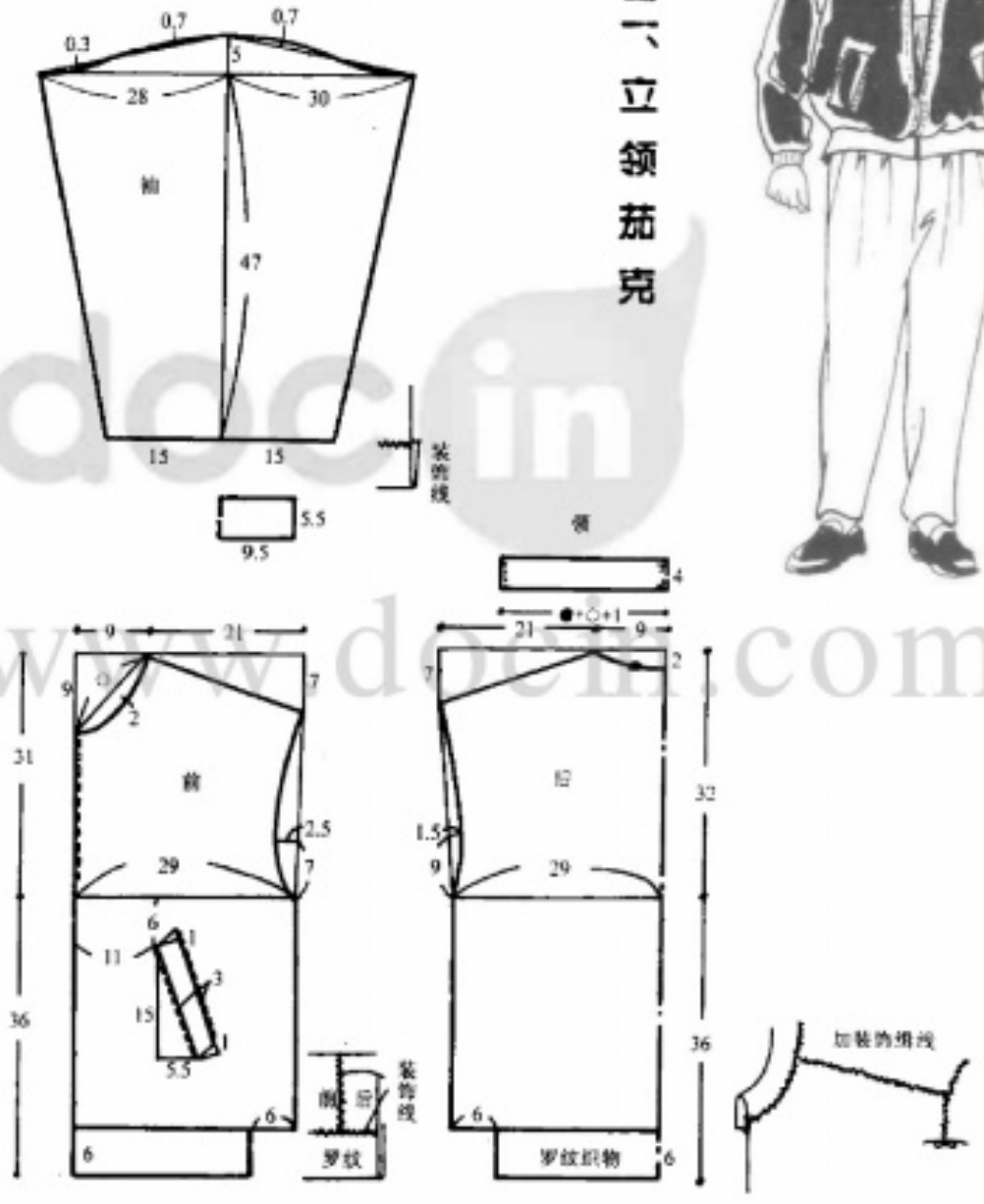

www.docin.com

此款用纯棉斜纹面料、牛仔布制作，实用而美观。

用料：112cm 幅宽 270cm；衬布 90cm 幅宽 50cm。

2.3cm 钮扣 9 粒。

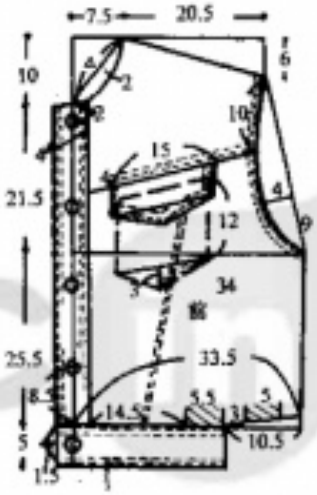

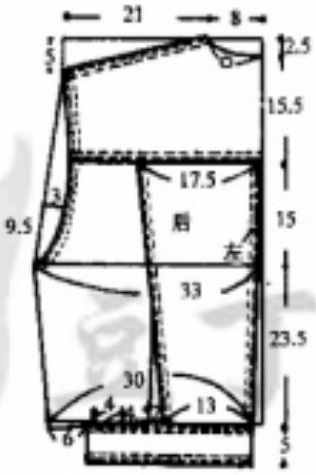

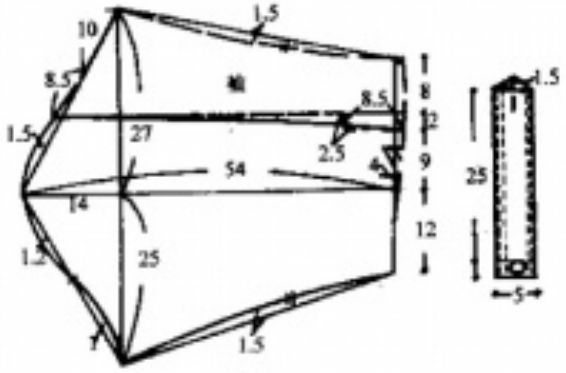

三十三、短 款 茄 克

1. 制作前衣片贴袋

①衣袋上口折边缉线

②扣好三边，缉装饰线

③将贴袋缉双线固定在前衣片上

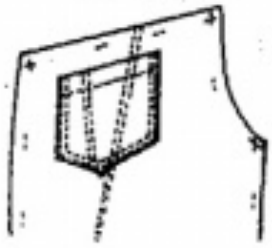

④做装饰袋盖

⑤袋盖与拼接衣片一起缝合，缝合线边缘包缝

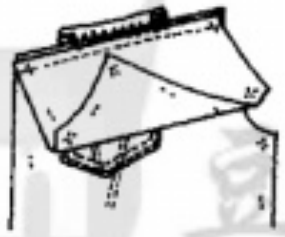

⑥正面缉双明线

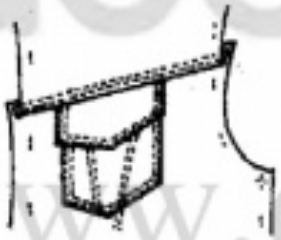

2. 袖开衩及袖头的制作方法

①将袖子开衩连贴边部位按印折好，缉线

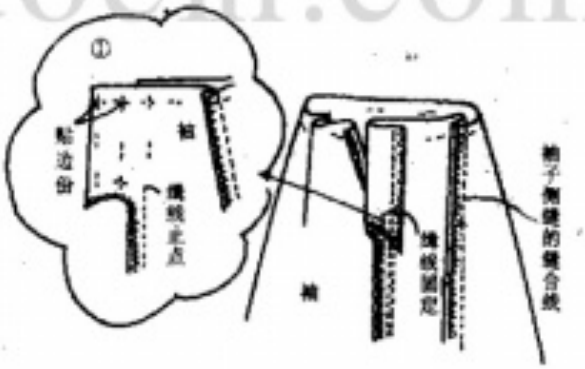

②袖头粘衬布，按折印折好，两端缉线缝合

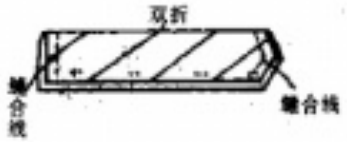

www.docin.com

③将袖头里与袖子里相对绲线缝合

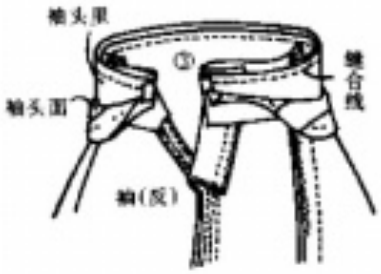

④袖头正面绲双明线

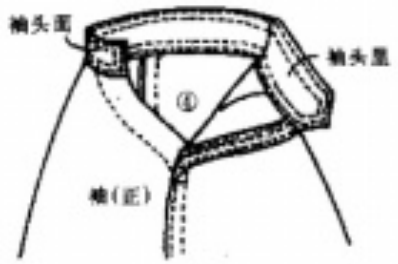

3. 衣服腰部的制作方法

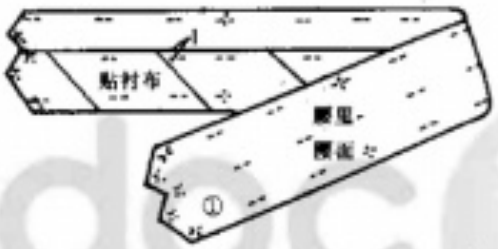

①在腰面的反面贴衬布

②将前后衣片的褶份绲线固定

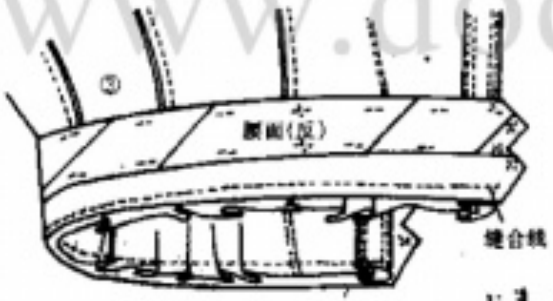

③腰部两头与衣片底边对齐绲线缝合

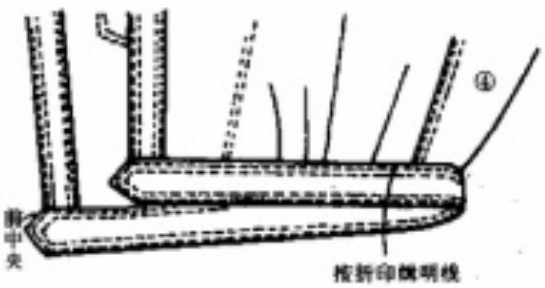

④衣服正面绲双明线

docin.com
www.docin.com

三十四、加流苏装饰的茄克

极具个性的茄克可用毛呢料制作，用仿皮革的压花材料制作效果也很好。流苏可用丝绳自制，也可用商店里卖的成品。

用料：150cm 幅宽 180cm；里子布 90cm 幅宽 190cm；衬布 90cm 幅宽 70cm；罗纹织物少量（袖口、底襟、领）。2cm 钮扣 5 枚。

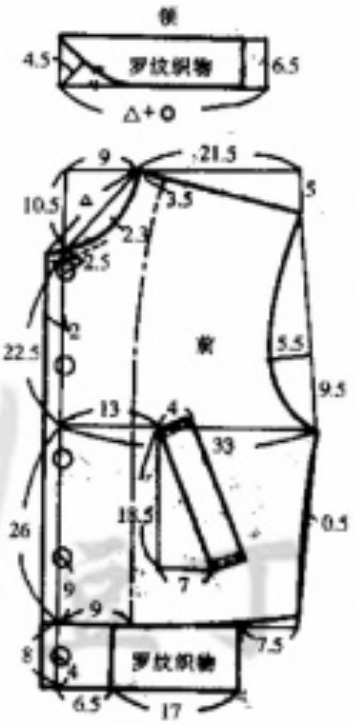

流苏的做法

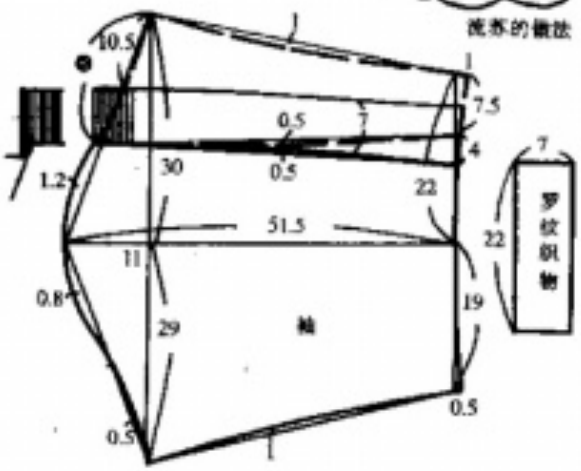

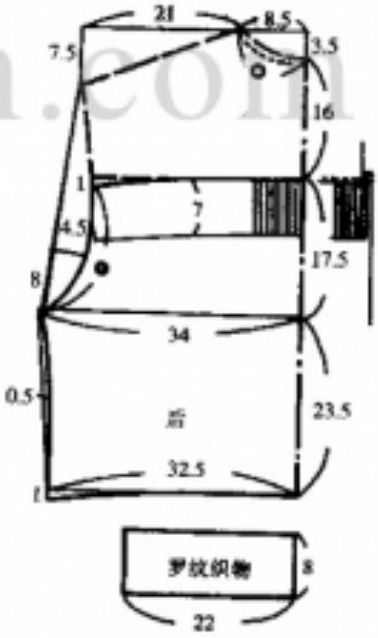

三十五、斜贴袋茄克

此款采用加厚的棉布制作效果比较好，如果与牛仔裤、休闲鞋搭配，整体感觉会更好。

用料：114cm 幅宽 250cm；衬布 90cm 幅宽 70cm。1.8cm 钮扣 8 粒。2cm 宽松紧带 120cm。

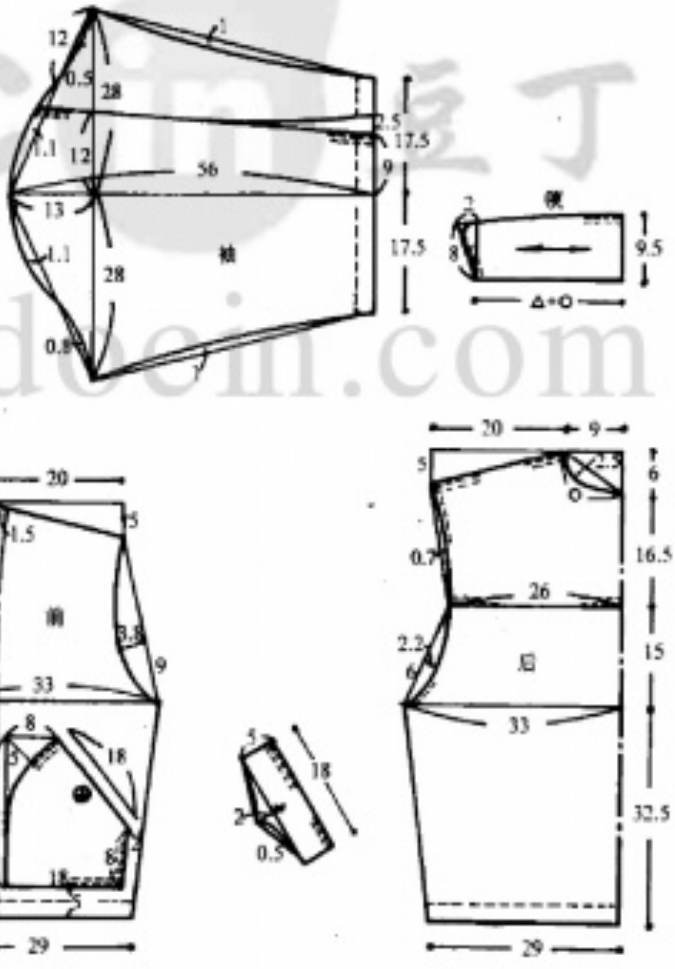

www.docin.com

1. 制作贴袋盖及袋布方法

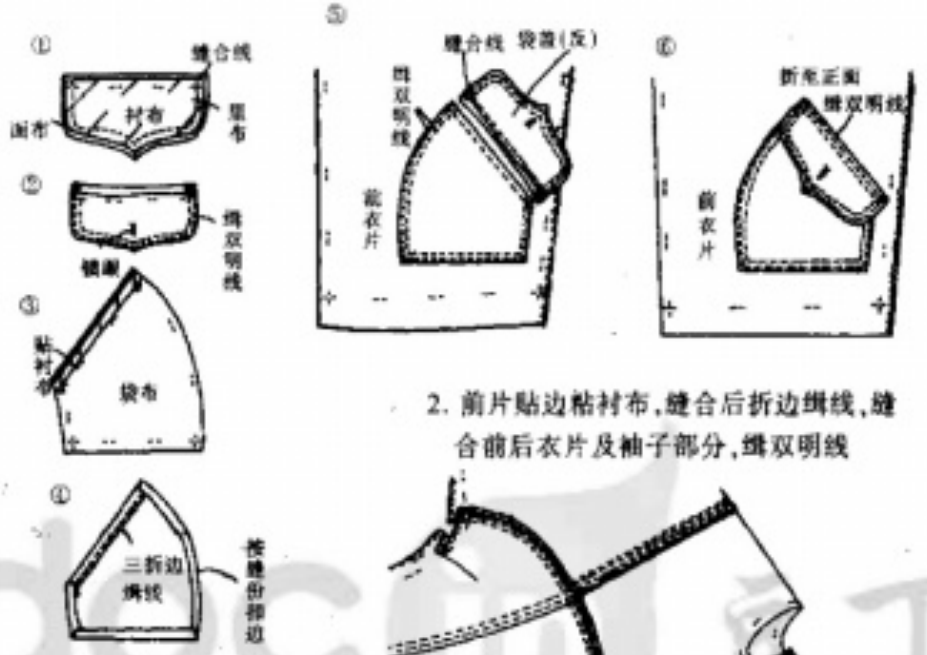

2. 前片贴边粘衬布，缝合后折边缉线，缝合前后衣片及袖子部分，缉双明线

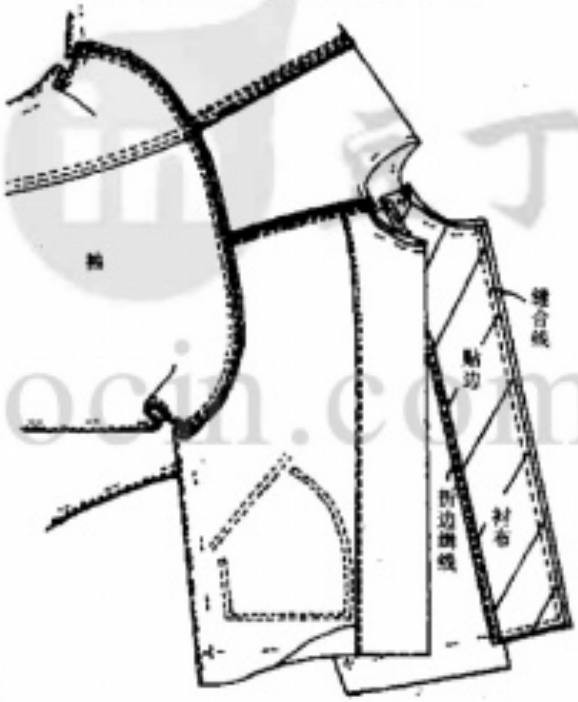

3. 制作领子和绱领方法

①缝合领里、面，翻至正面熨好

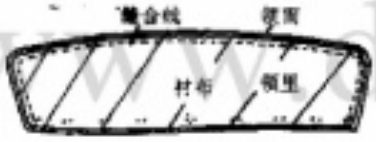

②对齐领口两头，缉线绱领子

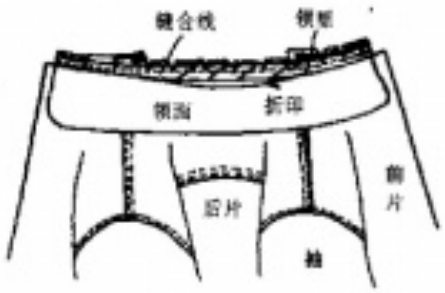

docin.com
www.docin.com

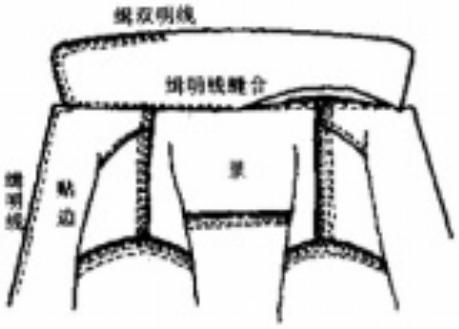

③领面第一条明线与前衣边连着缉缝，第二条单独缉线

4. 缝合衣片侧缝及袖缝

袖口边向里三折缉明线，并留出穿松紧带的口。待穿入松紧带后再缝合

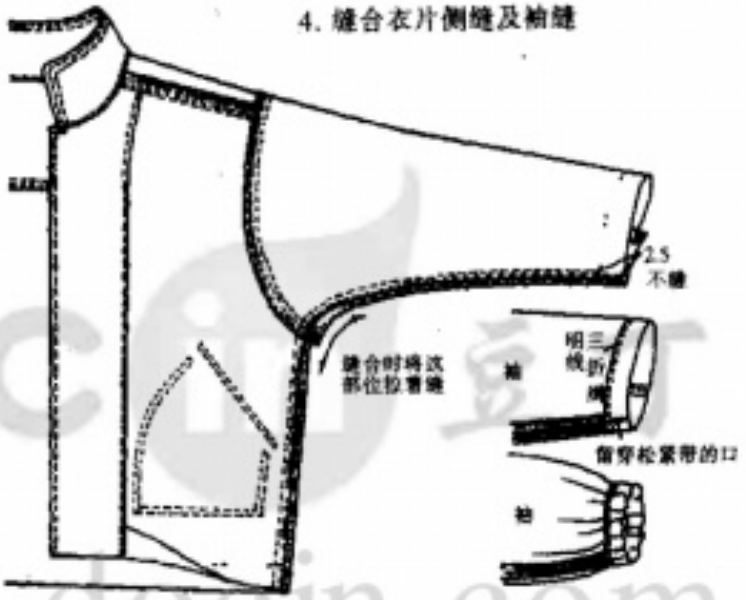

5. 制作步骤

三十六、连帽式短外套

此款用纯棉斜纹布制作，配其他色棉布做里子，美观而大方。

用料：90cm 幅宽 300cm；衬布 90cm 幅宽 70cm。1.5cm 钮扣 2 粒。62cm 长拉链 1 条。0.5cm 粗棉绳 90cm。卡扣 2 个。

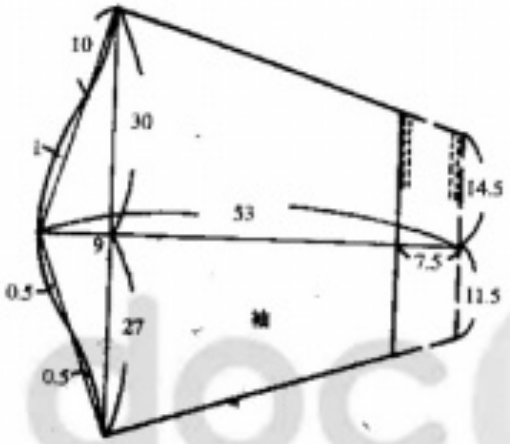

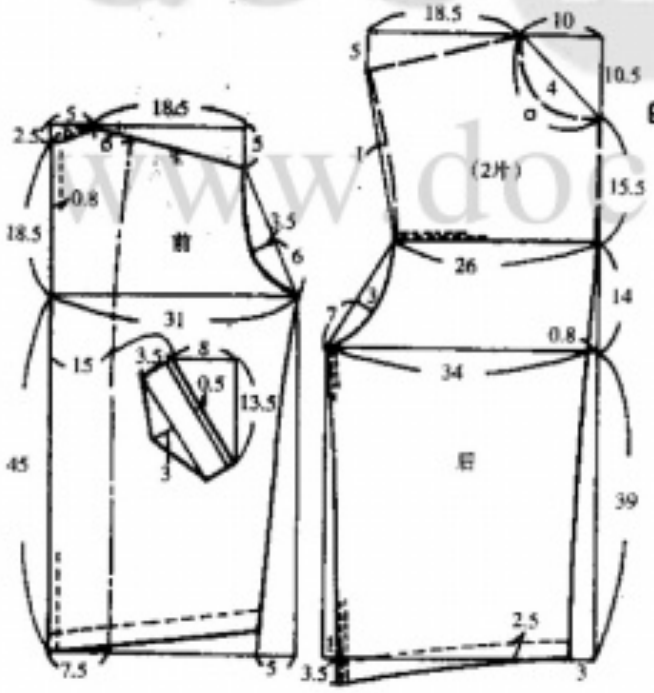

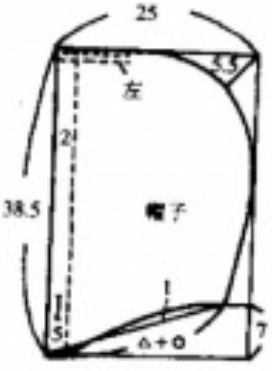

这种款式很适合高中生或大学生穿着，穿在T恤衫、牛仔裤的外面，非常有朝气。

此款用深灰色加黑条的混纺面料制作，领及袋口用黑色面料调节，前胸及后背有黑色刺绣，整体感很强，个性化特征很明显。

三十七、加刺绣的条纹布长外套

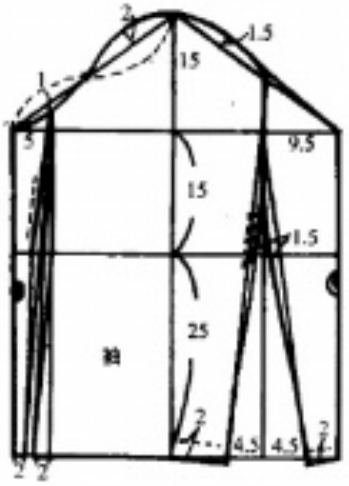

用料：90cm幅宽 360cm；
黑色布 90cm幅宽 40cm；
衬布少量，
2.3cm钮扣 5粒，
0.5cm的丝绳 106cm。

三十八、斜贴袋的中长外套

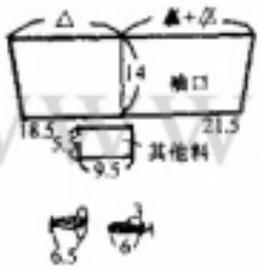

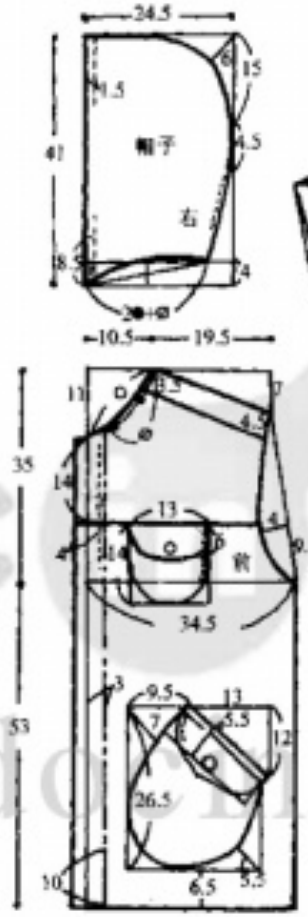

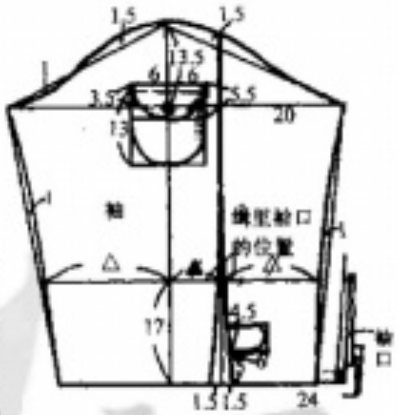

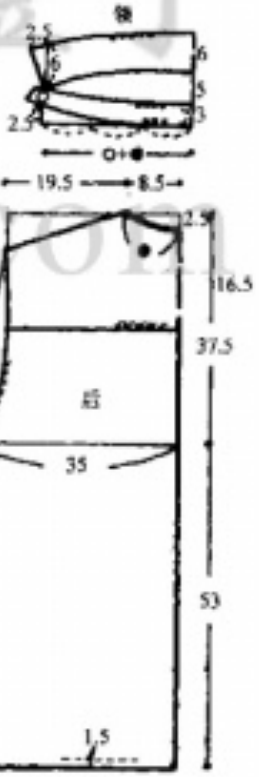

此款用稍厚的混纺面料，或水洗棉斜纹布制作，在春秋季穿着，非常实用。里子可用纯棉格纹、彩条布制作。

用料：90cm 幅宽 480cm；袖口布 90cm 幅宽少量；里子布 90cm 幅宽 390cm。1cm 钮扣 8 粒。1.5cm 按扣 4 组；1.8cm2 组。6cm 长木扣 5 粒。长拉链 1 条。0.5cm 丝绵绳少量。

三十九、半长风衣

采用密度很高的高支纱混纺面料制作此款，既实用又美观。

用料：110cm 幅宽 380cm；
里布 90cm 幅宽 340cm；
衬布 90cm 幅宽 100cm。
2.5cm 钮扣 5 粒。

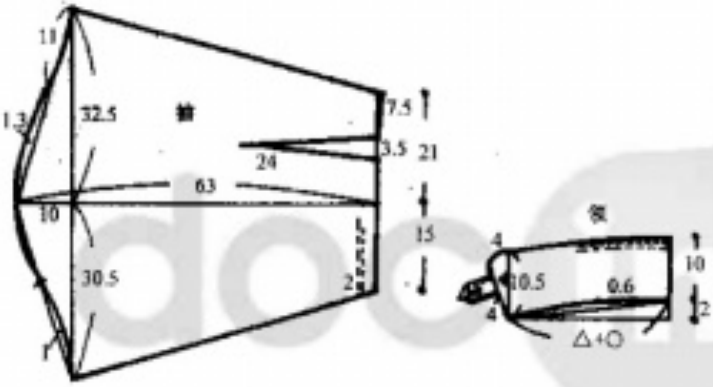

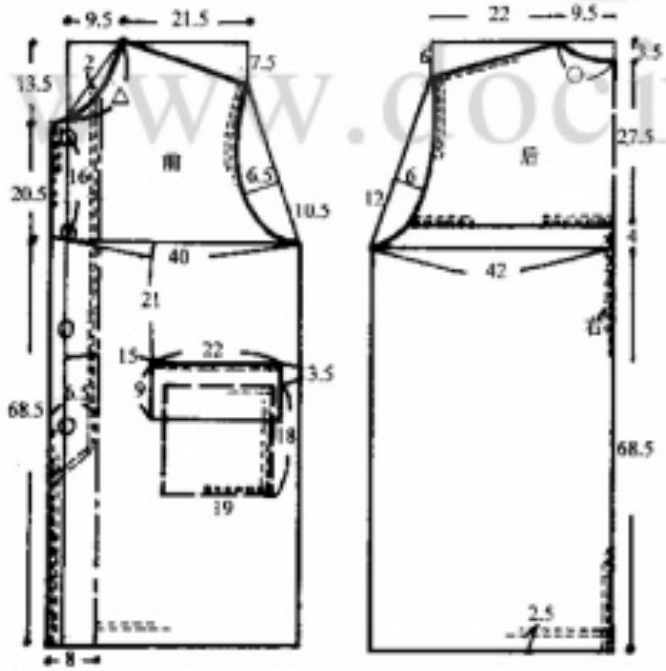

www.docin.com

领子部位的制作方法

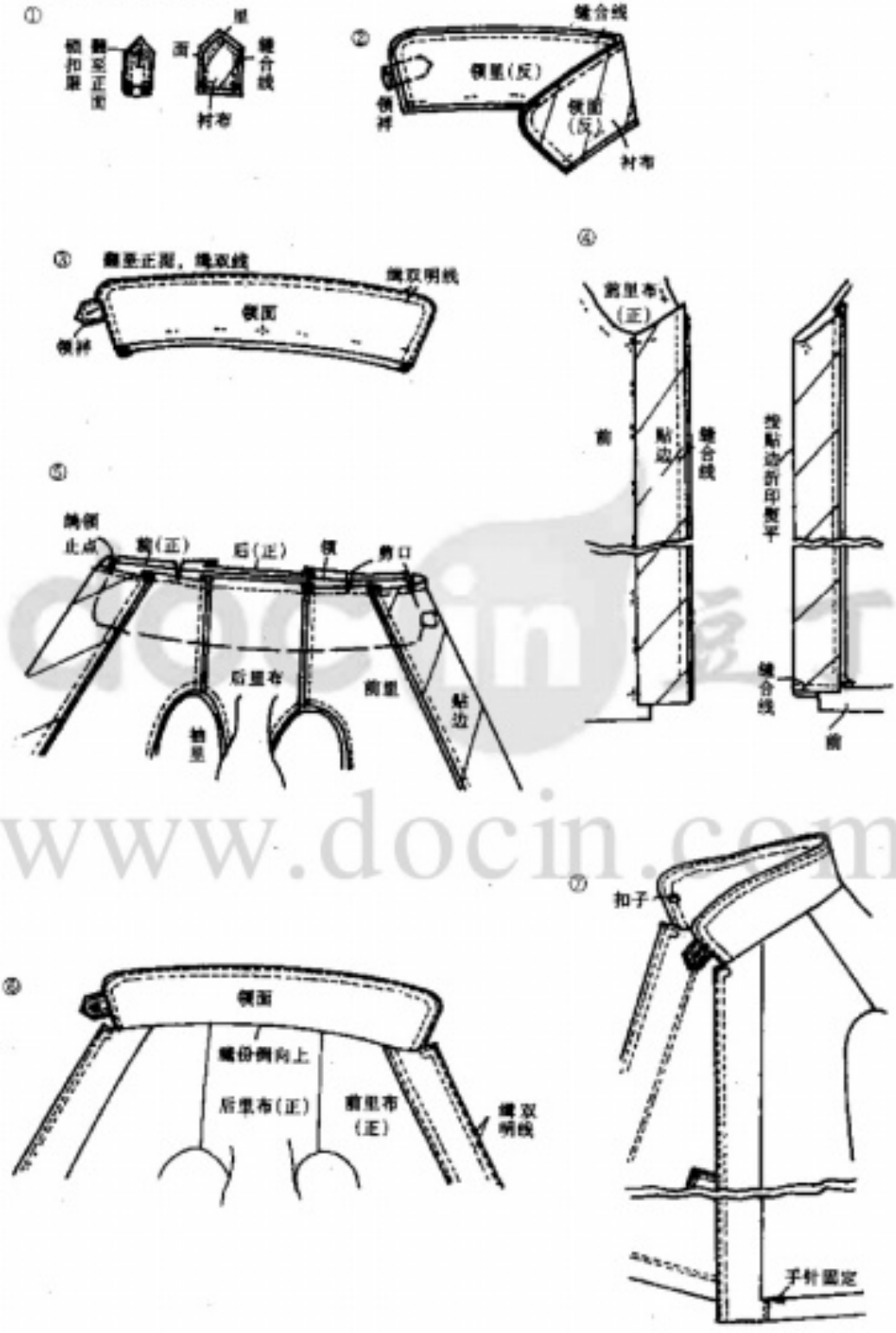

docin 豆丁
www.docin.com

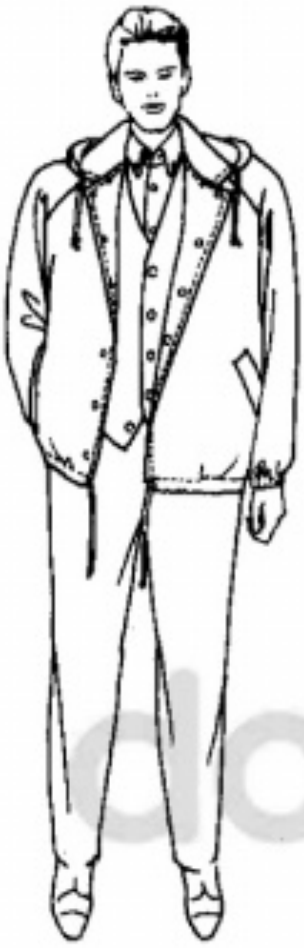

此款采用月白色、银灰色涤棉仿绸材料作面料，用深色的同种面料作里布，形成色彩对比，效果很好。

用料：90cm 幅宽 340cm；里布 90cm 幅宽 340cm；衬布 90cm 幅宽 70cm。1.5cm 按扣 6 组；领圈小扣 1.3cm8 粒，0.5cm 丝绳 270cm。2cm 宽松紧带 60cm。

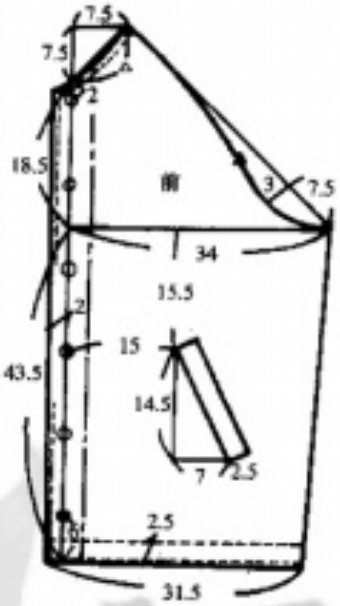

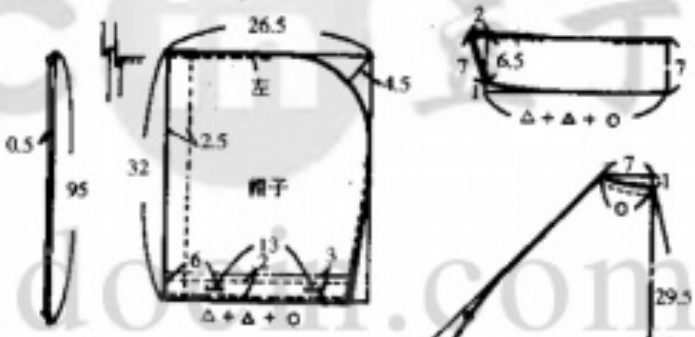

四十、插肩袖短风衣

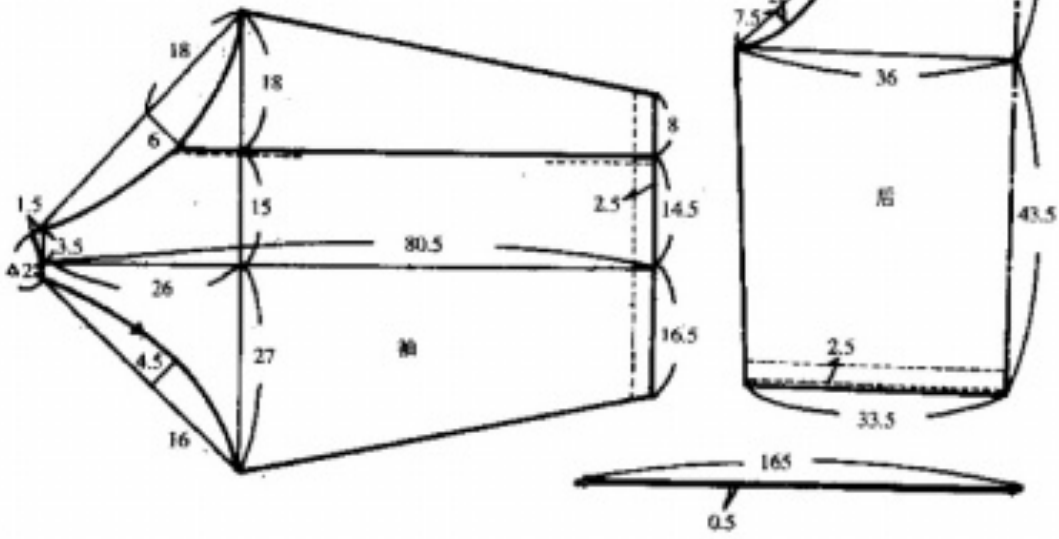

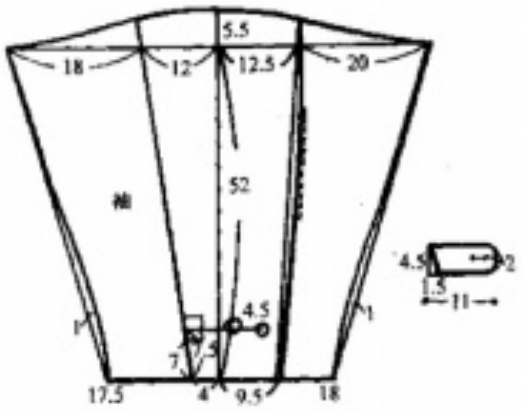

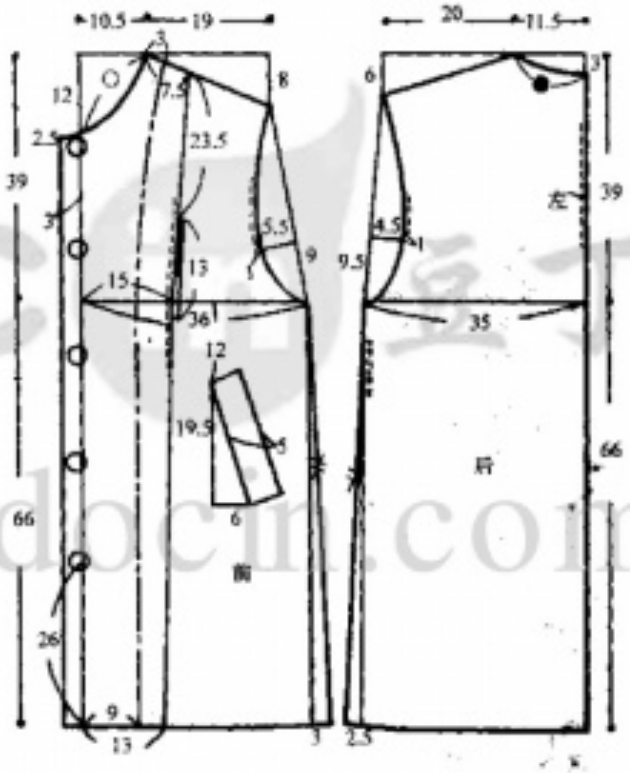

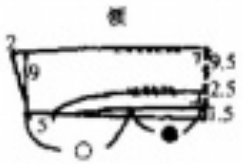

此款宜采用纯白或米色、浅灰色鲜亮而雅致的色彩，用棉的混纺织物，尤其是带有皱纹的、肌理效果很好的材料制作，具有帅气、自然的感觉。

用料：150cm 幅宽 310cm；里布 90cm 幅宽 350cm；衬布 90cm 幅宽 140cm。2.5cm 钮扣 9 粒。13cm 长拉链 1 条。

四十一、浅色风衣外套

此款选择起绒的格子棉布，与素色里布搭配，具有永不淘汰的洒脱之感。

用料：112cm 幅宽 400cm；里布 112cm 幅宽 380cm；衬布少量。2cm 钮扣 2 粒；长型木质扣及丝绳 4 组。

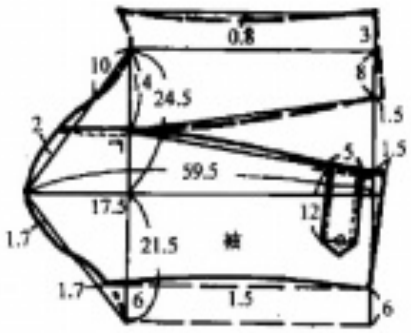

四十二、连帽格子风衣

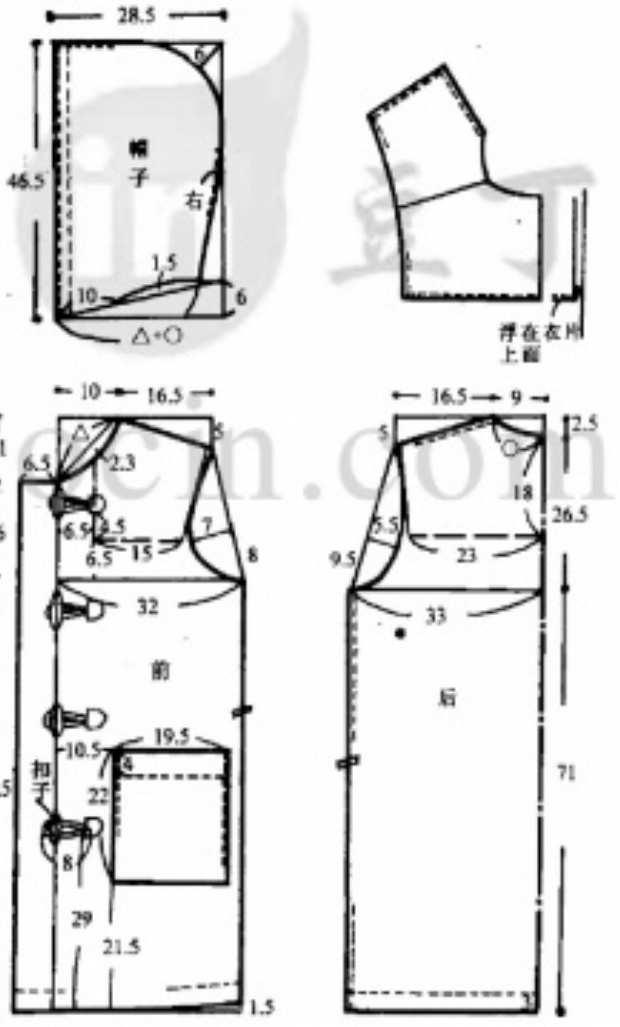

www.decn.com

覆势及帽子的做法

①

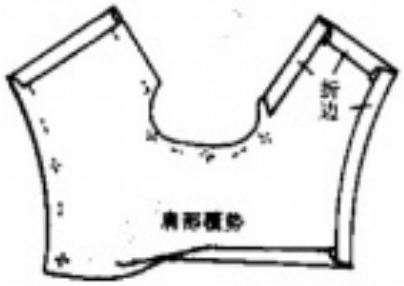

②

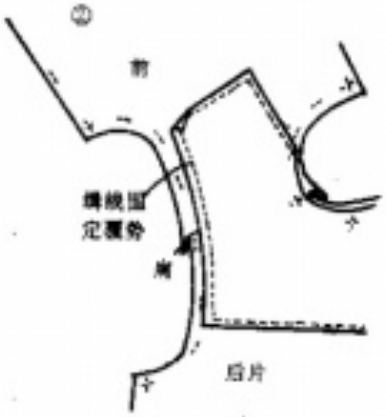

③

④

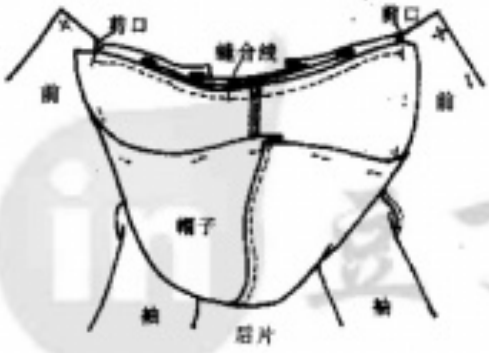

⑤

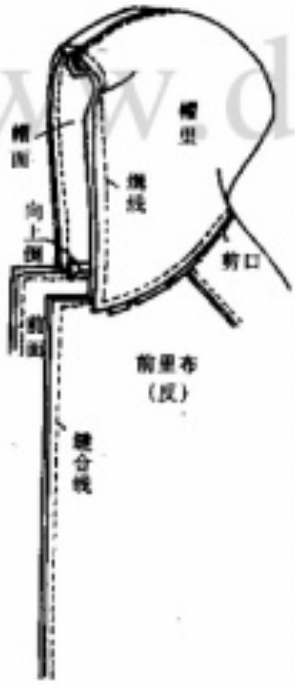

⑥

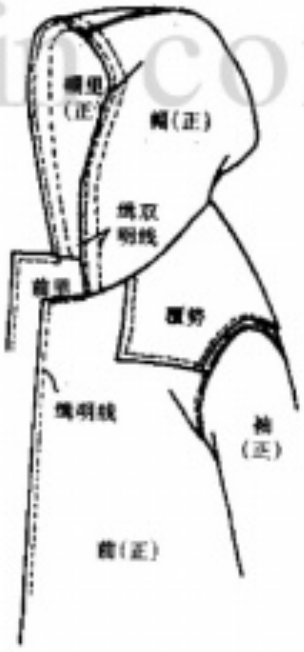

docin 豆丁
www.docin.com

四十三、加风挡的风衣

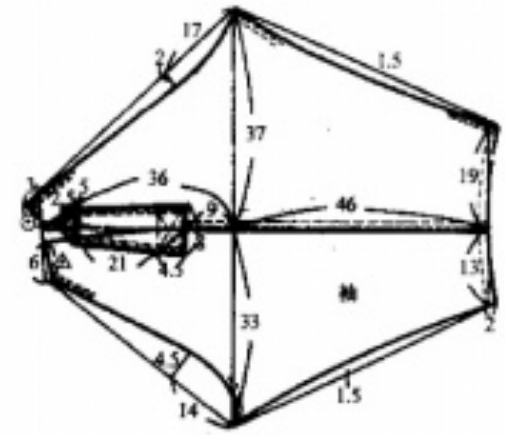

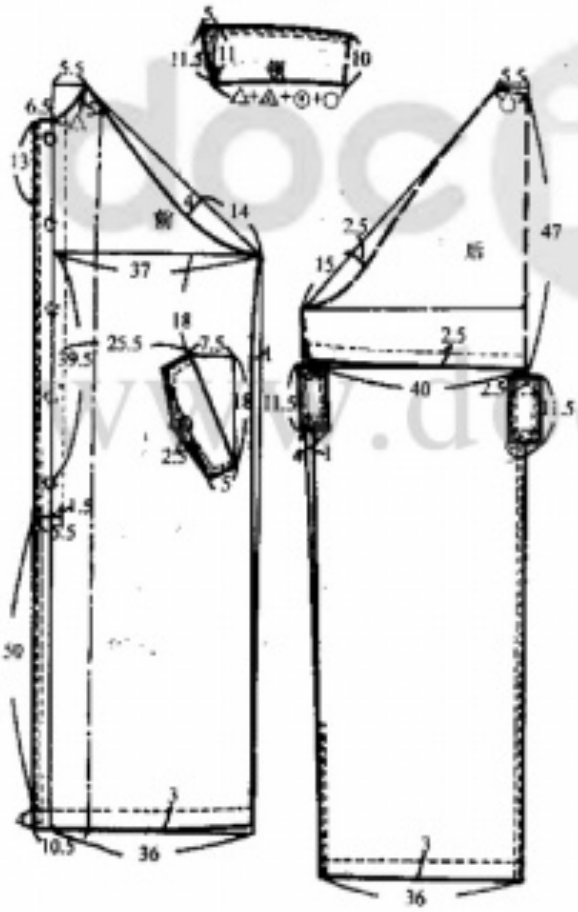

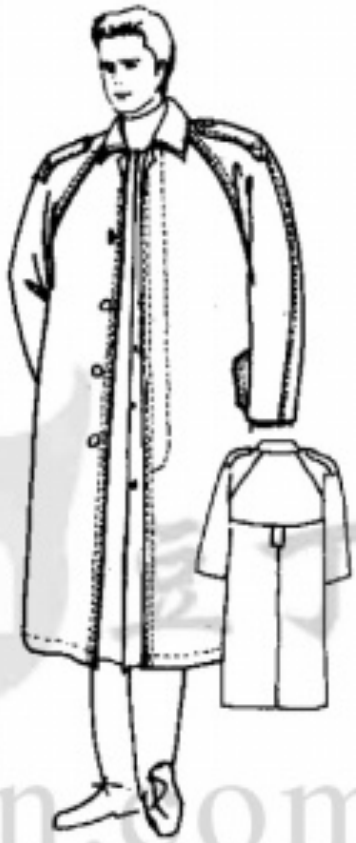

用中厚型的涤棉混纺面料制作此款，有随意、潇洒之感。用浅色面料制作时，可考虑领子、肩袢、袋口用深色料搭配。

用料：90cm 幅宽 500cm；衬布 90cm 幅宽 180cm。2.3cm 钮扣 5 粒；2cm4 粒。

www.docin.com

[illegible]	尺寸			[illegible]	[illegible]	[illegible]	[illegible]	[illegible]	[illegible]	[illegible]	[illegible]	[illegible]
	[illegible]	[illegible]	[illegible]									
[illegible]	170	90	76	72	43	57.5	14	41	37.5	100	23.5	92
	175	90	78	74	43.5	59	14.2	42	38	102.5	24	94
	180	94	80	76	44	60.5	14.2	43	39	105	24.5	96
[illegible]	160	88	79	68	43	54.5	13.8	39	37	95	23.5	90
	165	90	79	70	43.5	56	14	40	37.5	97.5	24	92
	170	92	80	72	44	57.5	14	41	38	100	24.5	94
	175	94	82	74	44.5	59	14.2	42	39	102.5	25	96
	180	96	84	76	45	60.5	14.2	43	40	105	25.5	98
[illegible]	160	90	82	68	44	54.5	14	39	37.5	95	25	94
	165	92	84	70	44.5	56	14.2	40	38	97.5	25.5	96
	170	94	86	72	45	57.5	14.2	41	39	100	26	98
	175	96	88	74	45.5	59	14.4	41	40	102.5	26.5	100
	180	98	90	76	46	60.5	14.4	42	41	105	27	102
[illegible]	160	92	86	68	44.5	54.5	14.3	39	38	95	26.5	98
	165	94	88	70	45	56	14.3	40	39	97.5	27	100
	170	96	92	72	45.5	57.5	14.5	41	40	100	27.5	102
	175	98	94	74	46	59	14.5	42	41	102.5	28	104
	180	100	96	76	46.5	60.5	14.7	43	42	105	28.5	106
[illegible]	160	94	94	68	45.5	54.5	14.8	39	39	95	28	102
	165	96	96	70	46	56	14.9	40	40	97.5	28.5	104
	170	98	98	72	46.5	57.5	15	41	41	100	29	106
	175	100	100	74	47	59	15	42	42	102.5	29.5	108
	180	102	102	76	47.5	60.5	15.2	43	43	105	30	110

注　表中[illegible]尺寸。